can-am®

Productspecificatieboek ATV's 2025

Voertuigspecificaties, accessoires en onderdelen

INHOUDS-OPGAVE

COMPATIBILITEITSGIDS ATV-ACCESSOIRES 5

VERGELIJKENDE TABEL 6

ACCESSOIRES G2, G2L, G2S 15

ACCESSOIRES G3, G3L 55

ONDERDELEN EN ONDERHOUD 86

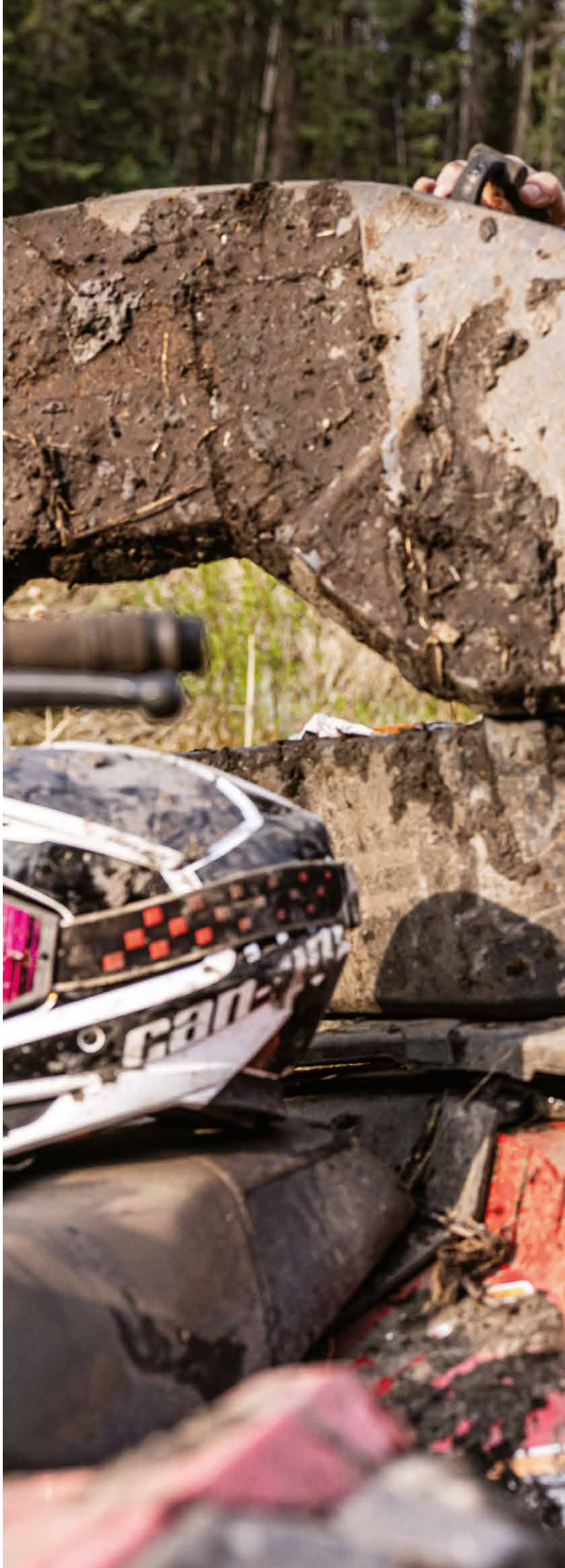

CANAMOFFROAD.COM

© 2024 Bombardier Recreational Products Inc. (BRP). Alle rechten voorbehouden. ®, TM en het BRP logo zijn handelsmerken van BRP of diens dochtermaatschappijen. In de VS worden producten gedistribueerd door BRP US Inc. †Alle andere handelsmerken zijn eigendom van hun respectieve eigenaren. BRP behoudt zich het recht voor om specificaties, prijzen, ontwerpen, kenmerken, modellen of uitrusting zonder enige verplichting stop te zetten of te wijzigen. Sommige getoonde modellen kunnen optionele uitrusting bevatten. Productprestaties kunnen afwijken afhankelijk van het weer, de temperatuur, de hoogte, de rijvaardigheid en het gewicht van bestuurder/passagier. Het besturen van ATV's en SSV's kan gevaarlijk zijn. Overschrijd nooit het aantal passagiers waarvoor ATV's-SSV's zijn ontworpen. Alle ATV's voor volwassenen zijn bedoeld voor gebruik door bestuurders van minstens 16 jaar oud. Lees de gebruikershandleiding nauwgezet door. Volg alle aanwijzingen en veiligheidsvoorzieningen en leef de toepasselijke wet- en regelgeving na. ATV's en SSV's zijn uitsluitend voor offroad gebruik, rijd er nooit mee op verharde wegen of op de openbare weg. Voor hun eigen veiligheid moeten de bestuurder en passagier(s) steeds een helm, oogbescherming en geschikte beschermende kleding dragen. Denk eraan dat rijden en het gebruik van alcohol en drugs niet samengaan. Doe nooit aan stuntrijden. Vermijd ongepaste snelheden en wees bijzonder voorzichtig op moeilijk terrein. Rijd altijd op een verantwoorde en veilige manier. Raadpleeg je erkende BRP-dealer voor meer informatie en ga naar https://can-am.brp.com.

ALS WE HET VERKOPEN, STAAN WE ER OOK ACHTER.

Beperkte Garantie van BRP*
voor nieuwe onderdelen, accessoires en rijuitrusting

1 jaar beperkte garantie**

- Originele onderdelen en accessoires van BRP, geïnstalleerd door jou of je erkende BRP-dealer
- Via BRP verkochte aftermarketproducten
- Rijuitrusting

4 jaar beperkte garantie**

- Helmen

GA VOOR ALLE DETAILS NAAR JE CAN-AM OFFROAD-DEALER

* Gekocht bij een erkende BRP dealer/distributeur of een door BRP erkende online winkel. Er kunnen nog andere uitsluitingen van toepassing zijn, zie de volledige beperkte garantie of neem contact op met jouw erkende Can-Am Offroad-dealer. Deze beperkte garantie is niet van toepassing op in de fabriek geïnstalleerde accessoires en onderdelen en accessoires van Evinrude.
** Tenzij anders vermeld of wettelijk vereist.

MOEITELOOS OP MAAT SAMENSTELLEN

1. Kies het model.
2. Kies het pakket.
3. Pas de kleur, motor en accessoires (of pakketten met accessoires) aan voor je voertuig.
4. Klik op “Opslaan” of “Naar dealer sturen”.

Als je het kunt bedenken, kun je het configureren. En ermee rijden. Een Can-Am voertuig op maat voor onze bestuurders maken was nog nooit zo eenvoudig. Scan de QR-code en volg de stapsgewijze instructies hierboven.

STEL JOUW VOERTUIG NU SAMEN

We hebben het je gemakkelijk gemaakt.

- Zoek je modeljaar
- Kies je motor en model
- Noteer je **PLATFORMCODE**

Met deze **PLATFORMCODE** zie je meteen of het accessoire compatibel is met je voertuig.

COMPATIBILITEITSGIDS ATV-ACCESSOIRES

Modeljaar	Model	Motoruitvoering	Platformcode
2015	Outlander L	450, 500	G2L
	Outlander	500, 650, 800, 1000	G2
	Outlander L MAX	450, 500	G2L
	Outlander MAX	500, 650, 800, 1000	G2
	6x6	650, 1000	G2
	Renegade	500, 800, 1000	G2S
2016	Outlander L	450, 570	G2L
	Outlander	570, 650, 850, 1000	G2
	Outlander L MAX	450, 570	G2L
	Outlander MAX	570, 650, 850, 1000	G2
	6x6	650, 1000	G2
	Renegade	570, 850, 1000	G2S
2017 2018	Outlander	450, 570	G2L
	Outlander	650, 850, 1000	G2
	Outlander MAX	450, 570	G2L
	Outlander MAX	650, 850, 1000	G2
	6x6	650, 1000	G2
	Renegade	570, 850, 1000	G2S
2019 2020 2021 2022 2023 2024 2025	Outlander	450, 570	G2L
	Outlander	650, 850, 1000R	G2
	Outlander MAX	450, 570	G2L
	Outlander MAX	500, 700	G3L
	Outlander MAX	650, 850, 1000R	G2
	Outlander	500, 700	G3L
	Outlander	850, 1000R	G3
	Outlander PRO	HD5, HD7	G3L
	Outlander PRO MAX	HD7	G3L
	6x6	450	G2L
	6x6	650, 1000	G2
	Renegade	570, 650, 850, 1000R	G2S

G2L 6x6

G2 6x6

G3

G2L

G2S

G3L

		OUTLANDER PRO HD5	**OUTLANDER PRO HD5 T**	**OUTLANDER PRO XU HD5 T**	**OUTLANDER PRO XU HD7 T**	**OUTLANDER PRO XU HD7 T ABS**	**OUTLANDER MAX PRO XU HD7 T**
		Desert Tan	Desert Tan	Compass Green	Compass Green	Compass Green	Compass Green
MOTOR	**Type**	40 pk / 50,2 Nm, Rotax® ACE (Advanced Combustion Efficiency) 650 cc, één cilinder, vloeistofgekoeld	40 pk / 50,2 Nm, Rotax® ACE (Advanced Combustion Efficiency) 650 cc, één cilinder, vloeistofgekoeld	40 pk / 50,2 Nm, Rotax® ACE (Advanced Combustion Efficiency) 650 cc, één cilinder, vloeistofgekoeld	50 pk / 55,6 Nm, Rotax® ACE (Advanced Combustion Efficiency) 650 cc, één cilinder, vloeistofgekoeld	50 pk / 55,6 Nm, Rotax® ACE (Advanced Combustion Efficiency) 650 cc, één cilinder, vloeistofgekoeld	50 pk / 55,6 Nm, Rotax® ACE (Advanced Combustion Efficiency) 650 cc, één cilinder, vloeistofgekoeld
	Brandstoftoevoer-systeem	Intelligent Throttle Control (iTC™) met elektronische brandstofinspuiting (EFI)	Intelligent Throttle Control (iTC™) met elektronische brandstofinspuiting (EFI)	Intelligent Throttle Control (iTC™) met elektronische brandstofinspuiting (EFI)	Intelligent Throttle Control (iTC™) met elektronische brandstofinspuiting (EFI)	Intelligent Throttle Control (iTC™) met elektronische brandstofinspuiting (EFI)	Intelligent Throttle Control (iTC™) met elektronische brandstofinspuiting (EFI)
	Transmissie	pDrive primaire CVT met kalibratie voor werk Extra-laag L / H / N / R / P	pDrive primaire CVT met kalibratie voor werk Extra-laag L / H / N / R / P	pDrive primaire CVT met kalibratie voor werk Extra-laag L / H / N / R / P	pDrive primaire CVT met kalibratie voor werk Extra-laag L / H / N / R / P	pDrive primaire CVT met kalibratie voor werk Extra-laag L / H / N / R / P	pDrive primaire CVT met kalibratie voor werk Extra-laag L / H / N / R / P
	Aandrijflijn	Selecteerbaar 2WD/4WD met Visco-Lok† voordifferentieel met automatische vergrendeling	Selecteerbaar 2WD/4WD met Visco-Lok† voordifferentieel met automatische vergrendeling	Selecteerbaar 2WD/4WD / Lock 4WD met Visco-4Lok voordifferentieel	Selecteerbaar 2WD/4WD / Lock 4WD met Visco-4Lok voordifferentieel	Selecteerbaar 2WD / 4WD met BTC (Brake Traction Control)	Selecteerbaar 2WD/4WD / Lock 4WD met Visco-4Lok voordifferentieel
	Rij-assistentie	Snelheidsbegrenzer	Snelheidsbegrenzer	Intelligent Engine Braking (iEB™) Snelheidsbegrenzer	Werk / Standaard / Sportmodi Intelligent Engine Braking (iEB™) Snelheidsbegrenzer	Werk / Standaard / Sportmodi Intelligent Engine Braking (iEB™) Snelheidsbegrenzer	Werk / Standaard / Sportmodi Intelligent Engine Braking (iEB™) Snelheidsbegrenzer
	Stuurbekrach-tiging	N.v.t.	N.v.t.	Dynamische stuurbekrachtiging (DPS) met drie modi	Dynamische stuurbekrachtiging (DPS) met drie modi	Dynamische stuurbekrachtiging (DPS) met drie modi	Dynamische stuurbekrachtiging (DPS) met drie modi
WIELOPHANGINGEN	**Voorwiel-ophanging**	Dubbele A-arm 24,8 cm veerweg	Dubbele A-arm 24,8 cm veerweg	Dubbele A-arm 24,8 cm veerweg	Dubbele A-arm 24,8 cm veerweg	Dubbele A-arm 24,8 cm veerweg	Dubbele A-arm 24,8 cm veerweg
	Voor-schokdempers	Twin tube	Twin tube	Twin tube	Twin tube	Twin tube	Twin tube
	Achter-wielophanging	Dubbele A-arm 26 cm veerweg	Dubbele A-arm 26 cm veerweg	Dubbele A-arm 26 cm veerweg	Dubbele A-arm 26 cm veerweg	Dubbele A-arm 26 cm veerweg	Dubbele A-arm 26 cm veerweg
	Achter-schokdempers	Twin tube	Twin tube	Twin tube	Twin tube	Twin tube	Twin tube
BANDEN / VELGEN	**Voor- en achterbanden**	6-ply rating, 26 x 8/10 x 12 inch	6-ply rating, 26 x 8/10 x 12 inch	XPS Trail King, 6-ply rating, 26 x 8/10 x 12 inch	XPS Trail King, 6-ply rating, 26 x 8/10 x 12 inch	XPS Trail King, 6-ply rating, 26 x 8/10 x 12 inch	XPS Trail King, 6-ply rating, 26 x 8/10 x 12 inch
	Velgen	12 inch staal	12 inch staal	12 inch gegoten aluminium	12 inch gegoten aluminium	12 inch gegoten aluminium	12 inch gegoten aluminium
REMMEN	**Voor**	Dubbele 214 mm schijfremmen met hydraulische dubbelzuiger remklauwen	Dubbele 214 mm schijfremmen met hydraulische dubbelzuiger remklauwen	Dubbele 214 mm schijfremmen met hydraulische dubbelzuiger remklauwen	Dubbele 214 mm schijfremmen met hydraulische dubbelzuiger remklauwen	Dubbele 214 mm schijfremmen met hydraulische dubbelzuiger remklauwen	Dubbele 214 mm schijfremmen met hydraulische dubbelzuiger remklauwen
	Achter	Enkele 214 mm schijfrem met hydraulische dubbelzuiger remklauw	Enkele 214 mm schijfrem met hydraulische dubbelzuiger remklauw	Enkele 214 mm schijfrem met hydraulische dubbelzuiger remklauw	Enkele 214 mm schijfrem met hydraulische dubbelzuiger remklauw	Enkele 214 mm schijfrem met hydraulische dubbelzuiger remklauw	Enkele 214 mm schijfrem met hydraulische dubbelzuiger remklauw
AFMETINGEN / CAPACITEITEN	**Geschat drooggewicht ***	362,9 kg	362,9 kg	400,5 kg	400,5 kg	400,5 kg	426,4 kg
	L x B x H	228,4 x 123,9 x 122,5 cm	228,4 x 123,9 x 145,6 cm	228,4 x 123,9 x 145,6 cm	228,4 x 123,9 x 145,6 cm	228,4 x 123,9 x 145,6 cm	94,2 x 47,6 x 54 inch (239,2 x 120,9 x 137,1 cm)
	Wielbasis	134,5 cm	134,5 cm	134,5 cm	134,5 cm	134,5 cm	153,5 cm
	Bodemvrijheid	13 inch (33 cm)	13 inch (33 cm)	13 inch (33 cm)	13 inch (33 cm)	13 inch (33 cm)	13 inch (33 cm)
	Zithoogte	98 cm	98 cm	98 cm	98 cm	98 cm	98 cm
	Draagvermogen rek	Voor: 54,4 kg / Achter: 109 kg	Voor: 54,4 kg / Achter: 109 kg	Voor: 54,4 kg / Achter: 109 kg	Voor: 54,4 kg / Achter: 109 kg	Voor: 54,4 kg / Achter: 109 kg	Voor: 54,4 kg / Achter: 109 kg
	Bergruimte	34 L	34 L	34 L	34 L	34 L	34 L
	Trekvermogen	830 kg	830 kg trailer met remmen / 394 kg trailer zonder remmen	830 kg trailer met remmen / 394 kg trailer zonder remmen	830 kg trailer met remmen / 394 kg trailer zonder remmen	830 kg trailer met remmen / 394 kg trailer zonder remmen	830 kg trailer met remmen / 394 kg trailer zonder remmen
	Brandstoftankin-houd	19,5 L	19,5 L	19,5 L	19,5 L	19,5 L	19,5 L
EIGENSCHAPPEN	**Meter**	4,5 inch digitale display	4,5 inch digitale display	4,5 inch digitale display	4,5 inch digitale display	4,5 inch digitale display	4,5 inch digitale display
	Instrumentarium	N.v.t.	N.v.t.	Telefoonlader via USB	Telefoonlader via USB	Telefoonlader via USB	Telefoonlader via USB
	Contact	RF Digitally Encoded Security System (D.E.S.S.™)	RF Digitally Encoded Security System (D.E.S.S.™)	RF Digitally Encoded Security System (D.E.S.S.™)	RF Digitally Encoded Security System (D.E.S.S.™)	RF Digitally Encoded Security System (D.E.S.S.™)	RF Digitally Encoded Security System (D.E.S.S.™)
	Verlichting	Ledkoplampen en -achterlichten	Ledkoplampen en -achterlichten Typerende ledverlichting	Ledkoplampen en -achterlichten Typerende ledverlichting	Ledkoplampen en -achterlichten Typerende ledverlichting	Ledkoplampen en -achterlichten Typerende ledverlichting	Ledkoplampen en -achterlichten Typerende ledverlichting
	Lier	N.v.t.	N.v.t.	Lier van 1588 kg	Lier van 1588 kg	Lier van 1588 kg	Lier van 1588 kg
	Zitting	Standaard	Standaard	Standaard	Standaard	Standaard	Standaard
	Stuur	Standaard	Standaard	Standaard	Standaard	Standaard	Standaard
	Bescherming	Premium voorbumper, achterbumper, volledige skidplate	Premium voorbumper, achterbumper, volledige skidplate	Premium voorbumper, achterbumper, volledige skidplate	Premium voorbumper, achterbumper, volledige skidplate	Premium voorbumper, achterbumper, volledige skidplate	Premium voorbumper, achterbumper, volledige skidplate

		OUTLANDER DPS 500 T ABS	OUTLANDER MAX DPS 500 T ABS	OUTLANDER DPS 700 T ABS	OUTLANDER MAX DPS 700	OUTLANDER MAX DPS 700 T ABS	OUTLANDER X MR 700	OUTLANDER MAX XT 700	OUTLANDER MAX XT 700 T ABS
		Granite Grey	Granite Grey	Legion Red	Legion Red	Legion Red	Legion Red	Platinum Satin	Platinum Satin
MOTOR	**Type**	40 pk / 50,2 Nm, Rotax® ACE (Advanced Combustion Efficiency) 650 cc, één cilinder, vloeistofgekoeld	40 pk / 50,2 Nm, Rotax® ACE (Advanced Combustion Efficiency) 650 cc, één cilinder, vloeistofgekoeld	50 pk / 55,6 Nm, Rotax® ACE (Advanced Combustion Efficiency) 650 cc, één cilinder, vloeistofgekoeld	50 pk / 55,6 Nm, Rotax® ACE (Advanced Combustion Efficiency) 650 cc, één cilinder, vloeistofgekoeld	50 pk / 55,6 Nm, Rotax® ACE (Advanced Combustion Efficiency) 650 cc, één cilinder, vloeistofgekoeld	50 pk, Rotax® ACE (Advanced Combustion Efficiency) 650 cc, één cilinder, vloeistofgekoeld met strategisch geplaatste luchtinlaat motor	50 pk / 55,6 Nm, Rotax® ACE (Advanced Combustion Efficiency) 650 cc, één cilinder, vloeistofgekoeld	50 pk / 55,6 Nm, Rotax® ACE (Advanced Combustion Efficiency) 650 cc, één cilinder, vloeistofgekoeld
	Brandstoftoevoer-systeem	Intelligent Throttle Control (iTC™) met elektronische brandstofinspuiting (EFI)	Intelligent Throttle Control (iTC™) met elektronische brandstofinspuiting (EFI)	Intelligent Throttle Control (iTC™) met elektronische brandstofinspuiting (EFI)	Intelligent Throttle Control (iTC™) met elektronische brandstofinspuiting (EFI)	Intelligent Throttle Control (iTC™) met elektronische brandstofinspuiting (EFI)	Intelligent Throttle Control (iTC™) met elektronische brandstofinspuiting (EFI)	Intelligent Throttle Control (iTC™) met elektronische brandstofinspuiting (EFI)	Intelligent Throttle Control (iTC™) met elektronische brandstofinspuiting (EFI)
	Transmissie	pDrive primaire CVT L / H / N / R / P	pDrive primaire CVT L / H / N / R / P	pDrive primaire CVT L / H / N / R / P	pDrive primaire CVT L / H / N / R / P	pDrive primaire CVT L / H / N / R / P	pDrive primaire CVT met strategisch geplaatste luchtinlaat en -uitlaat Extra-laag L/H/N/R/P	pDrive primaire CVT L / H / N / R / P	pDrive primaire CVT L / H / N / R / P
	Aandrijflijn	Selecteerbaar 2WD / 4WD met BTC (Brake Traction Control)	Selecteerbaar 2WD / 4WD met BTC (Brake Traction Control)	Selecteerbaar 2WD / 4WD met BTC (Brake Traction Control)	Selecteerbaar 2WD / 4WD met Visco-Lok† QE voordifferentieel met automatische vergrendeling	Selecteerbaar 2WD / 4WD met BTC (Brake Traction Control)	Selecteerbaar 2WD/4WD / Lock 4WD met Visco-4Lok voordifferentieel	Selecteerbaar 2WD / 4WD met Visco-Lok† QE voordifferentieel met automatische vergrendeling	Selecteerbaar 2WD / 4WD met BTC (Brake Traction Control)
	Rij-assistentie	N.v.t.	N.v.t.	Werk / Standaard / Sportmodi	Werk / Standaard / Sportmodi	Werk / Standaard / Sportmodi	Werk / Standaard / Sportmodi	Work / Standaard / Sportmodi Intelligent Engine Braking (iEB™)	Work / Standaard / Sportmodi Intelligent Engine Braking (iEB™)
	Stuurbekrach-tiging	Dynamische stuurbekrachtiging (DPS) met drie modi	Dynamische stuurbekrachtiging (DPS) met drie modi	Dynamische stuurbekrachtiging (DPS) met drie modi	Dynamische stuurbekrachtiging (DPS) met drie modi	Dynamische stuurbekrachtiging (DPS) met drie modi	Dynamische stuurbekrachtiging (DPS) met drie modi	Dynamische stuurbekrachtiging (DPS) met drie modi	Dynamische stuurbekrachtiging (DPS) met drie modi
WIELOPHANGIN-GEN	**Voorwielophang-ing**	Dubbele A-arm 24,8 cm veerweg	Dubbele A-arm 24,8 cm veerweg	Dubbele A-arm 24,8 cm veerweg	Dubbele A-arm 24,8 cm veerweg	Dubbele A-arm 24,8 cm veerweg	Dubbele A-arm 22,9 cm veerweg	Dubbele A-arm 24,8 cm veerweg	Dubbele A-arm 24,8 cm veerweg
	Voorschokdem-pers	Twin tube	Twin tube	Twin tube	Twin tube	Twin tube	Twin tube	Twin tube	Twin tube
	Achterwielo-phanging	Dubbele A-arm 26 cm veerweg	Dubbele A-arm 26 cm veerweg	Dubbele A-arm 26 cm veerweg	Dubbele A-arm 26 cm veerweg	Dubbele A-arm 26 cm veerweg	Dubbele A-arm 24,8 cm veerweg	Dubbele A-arm 26 cm veerweg	Dubbele A-arm 26 cm veerweg
	Achterschokdem-pers	Twin tube	Twin tube	Twin tube	Twin tube	Twin tube	Twin tube	Twin tube	Twin tube
BANDEN / VELGEN	**Voor- en achterbanden**	25 x 8/10 x 12 inch	25 x 8/10 x 12 inch	25 x 8/10 x 12 inch	25 x 8/10 x 12 inch	25 x 8/10 x 12 inch	XPS Swamp King 28 x 8/10 x 14 inch	XPS Trail Force 26 x 8/10 x 14 inch	XPS Trail Force 26 x 8/10 x 14 inch
	Velgen	12 inch gegoten aluminium	12 inch gegoten aluminium	12 inch gegoten aluminium	12 inch gegoten aluminium	12 inch gegoten aluminium	14 inch aluminium	14 inch aluminium	14 inch aluminium
REMMEN	**Voor**	Dubbele 214 mm schijfremmen met hydraulische dubbelzuiger remklauwen	Dubbele 214 mm schijfremmen met hydraulische dubbelzuiger remklauwen	Dubbele 214 mm schijfremmen met hydraulische dubbelzuiger remklauwen	Dubbele 214 mm schijfremmen met hydraulische dubbelzuiger remklauwen	Dubbele 214 mm schijfremmen met hydraulische dubbelzuiger remklauwen	Dubbele 214 mm schijfremmen met hydraulische dubbelzuiger remklauwen	Dubbele 214 mm schijfremmen met hydraulische dubbelzuiger remklauwen	Dubbele 214 mm schijfremmen met hydraulische dubbelzuiger remklauwen
	Achter	Enkele 214 mm schijfrem met hydraulische dubbelzuiger remklauw	Enkele 214 mm schijfrem met hydraulische dubbelzuiger remklauw	Enkele 214 mm schijfrem met hydraulische dubbelzuiger remklauw	Enkele 214 mm schijfrem met hydraulische dubbelzuiger remklauw	Enkele 214 mm schijfrem met hydraulische dubbelzuiger remklauw	Enkele 214 mm schijfrem met hydraulische dubbelzuiger remklauw	Enkele 214 mm schijfrem met hydraulische dubbelzuiger remklauw	Enkele 214 mm schijfrem met hydraulische dubbelzuiger remklauw
AFMETINGEN / CAPACITEITEN	**Geschat drooggewicht ***	348,2 kg	364,1 kg	348,2 kg	356,1 kg	364,1 kg	397,3 kg	405,1 kg	413,1 kg
	L x B x H	220,2 x 120,9 x 144,6 cm	239,2 x 120,9 x 144,6 cm	220,2 x 120,9 x 144,6 cm	94,2 x 47,6 x 54 inch (239,2 x 120,9 x 137,1 cm)	239,2 x 120,9 x 144,6 cm	228,4 x 123,9 x 122,5 cm	94,2 x 47,6 x 54 inch (239,2 x 120,9 x 137,1 cm)	239,2 x 120,9 x 145,6 cm
	Wielbasis	134,5 cm	153,5 cm	134,5 cm	153,5 cm	153,5 cm	134,5 cm	153,5 cm	153,5 cm
	Bodemvrijheid	30,5 cm	30,5 cm	30,5 cm	30,5 cm	30,5 cm	13 inch (33 cm)	31,8 cm	31,8 cm
	Zithoogte	96,7 cm	98 cm	96,7 cm	98 cm	98 cm	98 cm	98 cm	98 cm
	Draagvermogen rek	Voor: 54,4 kg / Achter: 109 kg	Voor: 54,4 kg / Achter: 109 kg	Voor: 54,4 kg / Achter: 109 kg	Voor: 54,4 kg / Achter: 109 kg	Voor: 54,4 kg / Achter: 109 kg	Voor: NA / Achter: 109 kg	Voor: 54,4 kg / Achter: 109 kg	Voor: 54,4 kg / Achter: 109 kg
	Bergruimte	34 L	34 L	34 L	34 L	34 L	3,8 L	34 L	34 L
	Trekvermogen	830 kg trailer met remmen / 394 kg trailer zonder remmen	830 kg trailer met remmen / 394 kg trailer zonder remmen	830 kg trailer met remmen / 394 kg trailer zonder remmen	830 kg	830 kg trailer met remmen / 394 kg trailer zonder remmen	830 kg	830 kg	830 kg trailer met remmen / 394 kg trailer zonder remmen
	Brandstoftankin-houd	19,5 L	19,5 L	19,5 L	19,5 L	19,5 L	19,5 L	19,5 L	19,5 L
EIGENSCHAPPEN	**Meter**	4,5 inch digitale display	4,5 inch digitale display	4,5 inch digitale display	4,5 inch digitale display	4,5 inch digitale display	4,5 inch digitale display	4,5 inch digitale display	4,5 inch digitale display
	Instrumentarium	N.v.t.	N.v.t.	N.v.t.	N.v.t.	N.v.t.	Telefoonlader via USB	Telefoonlader via USB	Telefoonlader via USB
	Contact	RF Digitally Encoded Security System (D.E.S.S.™)	RF Digitally Encoded Security System (D.E.S.S.™)	RF Digitally Encoded Security System (D.E.S.S.™)	RF Digitally Encoded Security System (D.E.S.S.™)	RF Digitally Encoded Security System (D.E.S.S.™)	RF Digitally Encoded Security System (D.E.S.S.™) met koord	RF Digitally Encoded Security System (D.E.S.S.™)	RF Digitally Encoded Security System (D.E.S.S.™)
	Verlichting	Ledkoplampen en -achterlichten Typerende ledverlichting	Ledkoplampen en -achterlichten Typerende ledverlichting	Ledkoplampen en -achterlichten Typerende ledverlichting	Ledkoplampen en -achterlichten	Ledkoplampen en -achterlichten Typerende ledverlichting	Ledkoplampen en -achterlichten	Ledkoplampen en -achterlichten	Ledkoplampen en -achterlichten Typerende ledverlichting
	Lier	N.v.t.	N.v.t.	N.v.t.	N.v.t.	N.v.t.	N.v.t.	Lier van 1588 kg	Lier van 1588 kg
	Zitting	Standaard	Standaard	Standaard	Standaard	Standaard	Standaard	Standaard	Standaard
	Stuur	Standaard	Standaard	Standaard	Standaard	Standaard	Standaard	Standaard	Standaard
	Bescherming	Volledige skidplate	Volledige skidplate	Volledige skidplate	Volledige skidplate	Volledige skidplate	Voorbumper, X mr-voetsteunen, volledige skidplate	Voorbumper, achterbumper, volledige skidplate	Voorbumper, achterbumper, volledige skidplate

		OUTLANDER XT 850 T ABS	**OUTLANDER MAX XT 850**	**OUTLANDER MAX XT 850 T ABS**	**OUTLANDER MAX DPS 1000R**	**OUTLANDER MAX DPS 1000R T ABS**	**OUTLANDER X MR 1000R**
		Fiery Red	Fiery Red	Fiery Red	Granite Grey	Granite Grey	Hyper Silver & Legion Red
MOTOR	**Type**	82 pk, Rotax® 999 cc, V-twin, DOHC, vloeistofgekoeld	82 pk, Rotax® 999 cc, V-twin, DOHC, vloeistofgekoeld	82 pk, Rotax® 999 cc, V-twin, DOHC, vloeistofgekoeld	101 pk, Rotax® 999 cc, V-twin, DOHC, vloeistofgekoeld	101 pk, Rotax® 999 cc, V-twin, DOHC, vloeistofgekoeld	101 pk, Rotax® 999 cc, V-twin, DOHC, vloeistofgekoeld met strategisch geplaatste luchtinlaat motor
	Brandstoftoevoer-systeem	Intelligent Throttle Control (iTC™) met elektronische brandstofinspuiting (EFI)	Intelligent Throttle Control (iTC™) met elektronische brandstofinspuiting (EFI)	Intelligent Throttle Control (iTC™) met elektronische brandstofinspuiting (EFI)	Intelligent Throttle Control (iTC™) met elektronische brandstofinspuiting (EFI)	Intelligent Throttle Control (iTC™) met elektronische brandstofinspuiting (EFI)	Intelligent Throttle Control (iTC™) met elektronische brandstofinspuiting (EFI)
	Transmissie	pDrive primaire CVT L / H / N / R / P	pDrive primaire CVT L / H / N / R / P	pDrive primaire CVT L / H / N / R / P	pDrive primaire CVT L / H / N / R / P	pDrive primaire CVT L / H / N / R / P	pDrive primaire CVT met strategisch geplaatste luchtinlaat en -uitlaat Extra-laag L/H/N/R/P
	Aandrijflijn	Selecteerbaar 2WD / 4WD met BTC (Brake Traction Control)	Selecteerbaar 2WD / 4WD met Visco-Lok† QE voordifferentieel met automatische vergrendeling	Selecteerbaar 2WD / 4WD met BTC (Brake Traction Control)	Selecteerbaar 2WD / 4WD met Visco-Lok† QE voordifferentieel met automatische vergrendeling	Selecteerbaar 2WD / 4WD met BTC (Brake Traction Control)	Selecteerbaar 2WD / 4WD / Lock 4WD met Visco-4Lok voordifferentieel
	Rij-assistentie	Work / Standaard / Sportmodi Intelligent Engine Braking (iEB™)	Work / Standaard / Sportmodi Intelligent Engine Braking (iEB™)	Work / Standaard / Sportmodi Intelligent Engine Braking (iEB™)	Work / Standaard / Sportmodi Intelligent Engine Braking (iEB™)	Work / Standaard / Sportmodi Intelligent Engine Braking (iEB™)	Work / Standaard / Sportmodi Intelligent Engine Braking (iEB™)
	Stuurbekrach-tiging	Dynamische stuurbekrachtiging (DPS) met drie modi	Dynamische stuurbekrachtiging (DPS) met drie modi	Dynamische stuurbekrachtiging (DPS) met drie modi	Dynamische stuurbekrachtiging (DPS) met drie modi	Dynamische stuurbekrachtiging (DPS) met drie modi	Dynamische stuurbekrachtiging (DPS) met drie modi
WIELOPHANGINGEN	**Voorwielophang-ing**	Gebogen dubbele A-arm 27,3 cm veerweg	Gebogen dubbele A-arm 27,3 cm veerweg	Gebogen dubbele A-arm 27,3 cm veerweg	Gebogen dubbele A-arm 27,3 cm veerweg	Gebogen dubbele A-arm 27,3 cm veerweg	Gebogen dubbele A-arm 19 cm veerweg
	Voorschokdem-pers	Twin tube	Twin tube	Twin tube	Twin tube	Twin tube	SHOWA Internal Floating Pistons (IFP) schokdempers
	Achterwielo-phanging	Gebogen dubbele A-arm 30,5 cm veerweg	Gebogen dubbele A-arm 30,5 cm veerweg	Gebogen dubbele A-arm 30,5 cm veerweg	Gebogen dubbele A-arm 30,5 cm veerweg	Gebogen dubbele A-arm 30,5 cm veerweg	Gebogen dubbele A-arm 25,9 cm veerweg
	Achterschokdem-pers	Twin tube	Twin tube	Twin tube	Twin tube	Twin tube	SHOWA Internal Floating Pistons (IFP) schokdempers
BANDEN / VELGEN	**Voor- en achterbanden**	XPS Trail King 2 - 26 x 8/10 x 14	XPS Trail King 2 - 26 x 8/10 x 14	XPS Trail King 2 - 26 x 8/10 x 14	26 x 8/10 x 14 inch	26 x 8/10 x 14 inch	XPS Swamp King XL 30 inch
	Velgen	14 inch aluminium	14 inch aluminium	14 inch aluminium	14 inch aluminium	14 inch aluminium	14 inch aluminium
REMMEN	**Voor**	Dubbele 214 mm schijfremmen met hydraulische dubbelzuiger remklauwen	Dubbele 214 mm schijfremmen met hydraulische dubbelzuiger remklauwen	Dubbele 214 mm schijfremmen met hydraulische dubbelzuiger remklauwen	Dubbele 214 mm schijfremmen met hydraulische dubbelzuiger remklauwen	Dubbele 214 mm schijfremmen met hydraulische dubbelzuiger remklauwen	Dubbele 214 mm schijfremmen met hydraulische dubbelzuiger remklauwen
	Achter	214 mm schijfrem met hydraulische dubbelzuiger remklauwen	214 mm schijfrem met hydraulische dubbelzuiger remklauwen	214 mm schijfrem met hydraulische dubbelzuiger remklauwen	Dubbele 214 mm schijfremmen met hydraulische dubbelzuiger remklauwen	Enkele 214 mm schijfrem met hydraulische dubbelzuiger remklauw	Dubbele 214 mm schijfremmen met hydraulische dubbelzuiger remklauwen
AFMETINGEN / CAPACITEITEN	**Geschat drooggewicht ***	442 kg	453 kg	453 kg	439 kg	439 kg	N.v.t.
	L x B x H	233,4 x 123,2 x 124,5 cm	252 x 123,2 x 143,2 cm	260,6 x 123,2 x 143,3 cm	240,8 x 123,2 x 143,2 cm	253,4 x 123,2 x 143,2 cm	242,9 x 126,2 x 137,6 cm
	Wielbasis	134,1 cm	154,4 cm	134,1 cm	154,4 cm	154,4 cm	134,2 cm
	Bodemvrijheid	30,5 cm	30,5 cm	30,5 cm	30,5 cm	30,5 cm	13 inch (33 cm)
	Zithoogte	96 cm	96 cm	96 cm	96 cm	96 cm	96 cm
	Draagvermogen rek	Voor: 54,4 kg / Achter: 109 kg	Voor: 54,4 kg / Achter: 109 kg	Voor: 54,4 kg / Achter: 109 kg	Voor: 54,4 kg / Achter: 109 kg	Voor: 54,4 kg / Achter: 109 kg	Voor: N.v.t. / Achter: 109 kg
	Bergruimte	40 L	40 L	40 L	40 L	40 L	3,8 L
	Trekvermogen	830 kg	830 kg	830 kg	830 kg	830 kg	830 kg
	Brandstoftankin-houd	19,5 L	19,5 L	19,5 L	19,5 L	19,5 L	19,5 L
EIGENSCHAPPEN	**Meter**	7,6 inch digitale display	7,6 inch digitale display	7,6 inch digitale display	7,6 inch digitale display	7,6 inch digitale display	7,6 inch digitale display
	Instrumentarium	Telefoonvak & USB-lader	Telefoonvak & USB-lader	Telefoonvak & USB-lader	Telefoonvak	Telefoonvak	Telefoonvak & USB-lader
	Contact	RF Digitally Encoded Security System (D.E.S.S.™)	RF Digitally Encoded Security System (D.E.S.S.™)	RF Digitally Encoded Security System (D.E.S.S.™)	RF Digitally Encoded Security System (D.E.S.S.™)	RF Digitally Encoded Security System (D.E.S.S.™)	RF Digitally Encoded Security System (D.E.S.S.™)
	Verlichting	Ledkoplampen en -achterlichten	Ledkoplampen en -achterlichten	Ledkoplampen en -achterlichten	Ledkoplampen en -achterlichten Typerende ledverlichting	Ledkoplampen en -achterlichten Typerende ledverlichting	Ledkoplampen en -achterlichten Typerende ledverlichting
	Lier	Lier van 1588 kg	Lier van 1588 kg	Lier van 1588 kg	N.v.t.	N.v.t.	1.588 kg lier met synthetische kabel bevestigd aan de bumper
	Zitting	Standaard	Standaard	Standaard	Standaard	Standaard	Speciale editie zitting (kleur, stiksel en materiaal)
	Stuur	Standaard	Standaard	Standaard	Standaard	Standaard	Aluminium stuur met taps profiel, J-hoek en verhoger van 1 inch
	Bescherming	Volledige skidplate, voorbumper, achterbumper	Volledige skidplate, voorbumper, achterbumper	Volledige skidplate, voorbumper, achterbumper	Volledige skidplate	Volledige skidplate	Volledige skidplate, voorbumper met lierbevestiging, achterbumper

		OUTLANDER XT-P 1000R	OUTLANDER MAX XT-P 1000R	OUTLANDER XT-P 1000R T ABS	OUTLANDER MAX XT-P 1000R T ABS	OUTLANDER MAX LIMITED 1000R	OUTLANDER MAX LIMITED 1000R T ABS	OUTLANDER MAX PRO XU HD8 T	OUTLANDER MAX PRO XU HD10 T
		Mineral Grey & Orange Crush	Mineral Grey & Orange Crush	Mineral Grey & Orange Crush	Mineral Grey & Orange Crush	Dusty Navy	Dusty Navy	Granite Grey	Platinum Satin
MOTOR	**Type**	101 pk, Rotax® 999 cc, V-twin, DOHC, vloeistofgekoeld	101 pk, Rotax® 999 cc, V-twin, DOHC, vloeistofgekoeld	101 pk, Rotax® 999 cc, V-twin, DOHC, vloeistofgekoeld	101 pk, Rotax® 999 cc, V-twin, DOHC, vloeistofgekoeld	101 pk, Rotax® 999 cc, V-twin, DOHC, vloeistofgekoeld	101 pk, Rotax® 999 cc, V-twin, DOHC, vloeistofgekoeld	82 pk, Rotax® 999 cc, V-twin, DOHC, vloeistofgekoeld	101 pk, Rotax® 999 cc, V-twin, DOHC, vloeistofgekoeld
	Brandstoftoevoer-systeem	Intelligent Throttle Control (iTC™) met elektronische brandstofinspuiting (EFI)	Intelligent Throttle Control (iTC™) met elektronische brandstofinspuiting (EFI)	Intelligent Throttle Control (iTC™) met elektronische brandstofinspuiting (EFI)	Intelligent Throttle Control (iTC™) met elektronische brandstofinspuiting (EFI)	Intelligent Throttle Control (iTC™) met elektronische brandstofinspuiting (EFI)	Intelligent Throttle Control (iTC™) met elektronische brandstofinspuiting (EFI)	Intelligent Throttle Control (iTC™) met elektronische brandstofinspuiting (EFI)	Intelligent Throttle Control (iTC™) met elektronische brandstofinspuiting (EFI)
	Transmissie	pDrive primaire CVT L / H / N / R / P	pDrive primaire CVT L / H / N / R / P	pDrive primaire CVT L / H / N / R / P	pDrive primaire CVT L / H / N / R / P	pDrive primaire CVT L / H / N / R / P	pDrive primaire CVT L / H / N / R / P	pDrive primaire CVT met kalibratie voor werk Extra-laag L / H / N / R / P	pDrive primaire CVT met kalibratie voor werk Extra-laag L / H / N / R / P
	Aandrijflijn	Selecteerbaar 2WD / 4WD / Lock 4WD met Visco-4Lok voordifferentieel	Selecteerbaar 2WD/4WD / Lock 4WD met Visco-4Lok voordifferentieel	Selecteerbaar 2WD / 4WD met BTC (Brake Traction Control)	Selecteerbaar 2WD / 4WD met BTC (Brake Traction Control)	Selecteerbaar 2WD / 4WD / Lock 4WD met Visco-4Lok voordifferentieel	Selecteerbaar 2WD / 4WD met BTC (Brake Traction Control)	Selecteerbaar 2WD / 4WD / Lock 4WD met Visco-4Lok voordifferentieel	Selecteerbaar 2WD / 4WD / Lock 4WD met Visco-4Lok voordifferentieel
	Rij-assistentie	Work / Standaard / Sportmodi Intelligent Engine Braking (iEB™)	Work / Standaard / Sportmodi Intelligent Engine Braking (iEB™)	Work / Standaard / Sportmodi Intelligent Engine Braking (iEB™)	Work / Standaard / Sportmodi Intelligent Engine Braking (iEB™)	Work / Standaard / Sportmodi Intelligent Engine Braking (iEB™)	Work / Standaard / Sportmodi Intelligent Engine Braking (iEB™)	Werk / Standaard / Sportmodi Intelligent Engine Braking (iEB™) Snelheidsbegrenzer	Werk / Standaard / Sportmodi Intelligent Engine Braking (iEB™) Snelheidsbegrenzer
	Stuurbekrach-tiging	Dynamische stuurbekrachtiging (DPS) met drie modi	Dynamische stuurbekrachtiging (DPS) met drie modi	Dynamische stuurbekrachtiging (DPS) met drie modi	Dynamische stuurbekrachtiging (DPS) met drie modi	Dynamische stuurbekrachtiging (DPS) met drie modi	Dynamische stuurbekrachtiging (DPS) met drie modi	Dynamische stuurbekrachtiging (DPS) met drie modi	Dynamische stuurbekrachtiging (DPS) met drie modi
WIELOPHANGINGEN	**Voorwielophang-ing**	Gebogen dubbele A-arm met stabilisatorstang 27,3 cm veerweg	Gebogen dubbele A-arm met stabilisatorstang 27,3 cm veerweg	Gebogen dubbele A-arm met stabilisatorstang 27,3 cm veerweg	Gebogen dubbele A-arm met stabilisatorstang 27,3 cm veerweg	Gebogen dubbele A-arm met stabilisatorstang 27,3 cm veerweg	Gebogen dubbele A-arm met stabilisatorstang 27,3 cm veerweg	Gebogen dubbele A-arm 27,3 cm veerweg	Gebogen dubbele A-arm met stabilisatorstang 27,3 cm veerweg
	Voorschokdem-pers	FOX† 1.5 PODIUM† QS3	FOX† 1.5 PODIUM† QS3	FOX† 1.5 PODIUM† QS3	FOX† 1.5 PODIUM† QS3	FOX† 1.5 PODIUM† QS3	FOX† 1.5 PODIUM† QS3	Twin tube	Twin tube
	Achterwielo-phanging	Gebogen dubbele A-arm 30,5 cm veerweg	Gebogen dubbele A-arm 30,5 cm veerweg	Gebogen dubbele A-arm 30,5 cm veerweg	Gebogen dubbele A-arm 30,5 cm veerweg	Gebogen dubbele A-arm 30,5 cm veerweg	Gebogen dubbele A-arm 30,5 cm veerweg	Gebogen dubbele A-arm 30,5 cm veerweg	Gebogen dubbele A-arm 30,5 cm veerweg
	Achterschokdem-pers	FOX† 1.5 PODIUM† QS3	FOX† 1.5 PODIUM† QS3	FOX† 1.5 PODIUM† QS3	FOX† 1.5 PODIUM† QS3	FOX† 1.5 PODIUM† QS3	FOX† 1.5 PODIUM† QS3	Twin tube	Twin tube
BANDEN / VELGEN	**Voor- en achterbanden**	XPS Trail King 2 - 27 x 8/10 x 14	XPS Trail King 2 - 27 x 8/10 x 14	XPS Trail King 2 - 27 x 8/10 x 14	XPS Trail King 2 - 27 x 8/10 x 14	XPS Trail King 2 - 27 x 8/10 x 14	XPS Trail King 2 - 27 x 8/10 x 14	XPS Trail King 27 x 8/10 x 14	XPS Trail King 27 x 8/10 x 14
	Velgen	14 inch aluminium beadlock	14 inch aluminium beadlock	14 inch aluminium beadlock	14 inch aluminium beadlock	14 inch aluminium	14 inch aluminium	14 inch aluminium	14 inch aluminium
REMMEN	**Voor**	Dubbele 214 mm schijfremmen met hydraulische dubbelzuiger remklauwen	Dubbele 214 mm schijfremmen met hydraulische dubbelzuiger remklauwen	Dubbele 214 mm schijfremmen met hydraulische dubbelzuiger remklauwen	Dubbele 214 mm schijfremmen met hydraulische dubbelzuiger remklauwen	Dubbele 214 mm schijfremmen met hydraulische dubbelzuiger remklauwen	Dubbele 214 mm schijfremmen met hydraulische dubbelzuiger remklauwen	Dubbele 214 mm schijfremmen met hydraulische dubbelzuiger remklauwen	Dubbele 214 mm schijfremmen met hydraulische dubbelzuiger remklauwen
	Achter	Dubbele 214 mm schijfremmen met hydraulische dubbelzuiger remklauwen	Dubbele 214 mm schijfremmen met hydraulische dubbelzuiger remklauwen	Enkele 214 mm schijfrem met hydraulische dubbelzuiger remklauw	Enkele 214 mm schijfrem met hydraulische dubbelzuiger remklauw	Dubbele 214 mm schijfremmen met hydraulische dubbelzuiger remklauwen	Enkele 214 mm schijfrem met hydraulische dubbelzuiger remklauw	Enkele 214 mm schijfrem met hydraulische dubbelzuiger remklauw	Enkele 214 mm schijfrem met hydraulische dubbelzuiger remklauw
AFMETINGEN / CAPACITEITEN	**Geschat drooggewicht ***	453 kg	453 kg	442 kg	453 kg	453 kg	453 kg	453 kg	453 kg
	L x B x H	224,6 x 123,1 x 124,5 cm	252 x 123,2 x 143,2 cm	233,4 x 123,2 x 124,5 cm	260,6 x 123,2 x 143,3 cm	252 x 123,2 x 143,2 cm	260,6 x 123,2 x 143,3 cm	252 x 123,2 x 143,2 cm	252 x 123,2 x 143,2 cm
	Wielbasis	134,2 cm	154,4 cm	134,1 cm	154,4 cm	154,4 cm	154,4 cm	154,4 cm	154,4 cm
	Bodemvrijheid	30,5 cm	30,5 cm	30,5 cm	30,5 cm	30,5 cm	30,5 cm	31,75 cm	31,75 cm
	Zithoogte	96 cm	96 cm	96 cm	96 cm	96 cm	96 cm	97,3 cm	97,3 cm
	Draagvermogen rek	Voor: 54,4 kg / Achter: 109 kg	Voor: 54,4 kg / Achter: 109 kg	Voor: 54,4 kg / Achter: 109 kg	Voor: 54,4 kg / Achter: 109 kg	Voor: 54,4 kg / Achter: 109 kg	Voor: 54,4 kg / Achter: 109 kg	Voor: 54,4 kg / Achter: 109 kg	Voor: 54,4 kg / Achter: 109 kg
	Bergruimte	40 L	40 L	40 L	40 L	40 L	40 L	40 L	40 L
	Trekvermogen	830 kg	830 kg	830 kg	830 kg	830 kg	830 kg	830 kg	830 kg
	Brandstoftankin-houd	19,5 L	19,5 L	19,5 L	19,5 L	19,5 L	19,5 L	19,5 L	19,5 L
EIGENSCHAPPEN	**Meter**	7,6 inch digitale display	7,6 inch digitale display	7,6 inch digitale display	7,6 inch digitale display	Touchscreen van 10,25 inch	Touchscreen van 10,25 inch	7,6 inch digitale display	7,6 inch digitale display
	Instrumentarium	Telefoonvak & USB-lader	Telefoonvak & USB-lader	Telefoonvak & USB-lader	Telefoonvak & USB-lader	Telefoonvak & USB-lader	Telefoonvak & USB-lader	Telefoonvak & USB-lader	Telefoonvak & USB-lader
	Contact	RF Digitally Encoded Security System (D.E.S.S.™)	RF Digitally Encoded Security System (D.E.S.S.™)	RF Digitally Encoded Security System (D.E.S.S.™)	RF Digitally Encoded Security System (D.E.S.S.™)	RF Digitally Encoded Security System (D.E.S.S.™)	RF Digitally Encoded Security System (D.E.S.S.™)	RF Digitally Encoded Security System (D.E.S.S.™)	RF Digitally Encoded Security System (D.E.S.S.™)
	Verlichting	Ledkoplampen en -achterlichten Typerende ledverlichting	Ledkoplampen en -achterlichten Typerende ledverlichting	Ledkoplampen en -achterlichten Typerende ledverlichting	Ledkoplampen en -achterlichten Typerende ledverlichting	Ledkoplampen en -achterlichten Typerende ledverlichting	Ledkoplampen en -achterlichten Typerende ledverlichting	Ledkoplampen en -achterlichten Typerende ledverlichting	Ledkoplampen en -achterlichten Typerende ledverlichting
	Lier	Lier van 1588 kg	Lier van 1588 kg	Lier van 1588 kg	Lier van 1588 kg	1.588 kg lier met synthetische kabel	Lier van 1588 kg	Lier van 1588 kg	Lier van 1588 kg
	Zitting	Speciale editie zitting (kleur, stiksel en materiaal)	Speciale editie zitting (kleur, stiksel en materiaal)	Speciale editie zitting (kleur, stiksel en materiaal)	Speciale editie zitting (kleur, stiksel en materiaal)	Speciale editie zitting (kleur, stiksel en materiaal)	Speciale editie zitting (kleur, stiksel en materiaal)	Standaard	Standaard
	Stuur	Aluminium stuur met taps profiel met sport-handbeschermers	Aluminium stuur met taps profiel met sport-handbeschermers	Aluminium stuur met taps profiel met sport-handbeschermers	Aluminium stuur met taps profiel met sport-handbeschermers	Standaard	Standaard	Standaard	Standaard
	Bescherming	Volledige skidplate, voorbumper, achterbumper	Volledige skidplate, voorbumper, achterbumper	Volledige skidplate, voorbumper, achterbumper	Volledige skidplate, voorbumper, achterbumper	Volledige skidplate, voorbumper, achterbumper	Volledige skidplate, voorbumper, achterbumper	Volledige skidplate, voorbumper, achterbumper	Volledige skidplate, voorbumper, achterbumper

		RENEGADE 110 EFI	RENEGADE X XC 110 EFI	DS 250	RENEGADE X XC 1000R	RENEGADE X MR 1000R	RENEGADE X XC 650 T ABS	RENEGADE X XC 1000 T ABS
		Catalyst Grey & Neo Yellow	Black & Legion Red	Black & Can-Am Red	Catalyst Grey & Orange Crush	Hyper Silver & Legion Red	Catalyst Grey & Orange Crush	Catalyst Grey & Orange Crush
MOTOR	**Type**	112 cc 4-takt eencilinder, luchtgekoeld	112 cc 4-takt eencilinder, luchtgekoeld	250 cc 4-takt eencilinder, vloeistofgekoeld	91 pk, Rotax® 976 cc V-twin, vloeistofgekoeld	91 pk, Rotax® 976 cc V-twin, met snorkel, vloeistofgekoeld	59 pk, Rotax® 650 cc V-twin, vloeistofgekoeld	80 pk, Rotax® 976 cc V-twin, vloeistofgekoeld
	Brandstoftoevoer-systeem	Elektronische brandstofinspuiting (EFI) met ingebouwde snelheidsbegrenzer	Elektronische brandstofinspuiting (EFI) met ingebouwde snelheidsbegrenzer	Carburator	Intelligent Throttle Control (iTC™) met elektronische brandstofinspuiting (EFI)	Intelligent Throttle Control (iTC™) met elektronische brandstofinspuiting (EFI)	Intelligent Throttle Control (iTC™) met elektronische brandstofinspuiting (EFI)	Intelligent Throttle Control (iTC™) met elektronische brandstofinspuiting (EFI)
	Transmissie	CVT F / N / R	CVT F / N / R	CVT F / N / R	CVT L / H / N / R / P	CVT Extra laag L / H / N / R / P	CVT L / H / N / R / P	CVT L / H / N / R / P
	Aandrijflijn	Kettingaangedreven / 2WD Elektrisch startsysteem	Kettingaangedreven / 2WD Elektrisch startsysteem	Kettingaangedreven / starre as	Selecteerbaar 2WD / 4WD met Visco-Lok† QE voordifferentieel met automatische vergrendeling	Selecteerbaar 2WD / 4WD / Lock 4WD met Visco-4Lok voordifferentieel	Selecteerbaar 2WD / 4WD met Brake Traction Control (BTC)	Selecteerbaar 2WD / 4WD met Brake Traction Control (BTC)
	Rij-assistentie	N.v.t.	N.v.t.	N.v.t.	Work / Standaard / Sportmodi Intelligent Engine Braking (iEB™)	Work / Standaard / Sportmodi Intelligent Engine Braking (iEB™)	Work / Standaard / Sportmodi Intelligent Engine Braking (iEB™)	Work / Standaard / Sportmodi Intelligent Engine Braking (iEB™)
	Stuurbekrach-tiging	N.v.t.	N.v.t.	N.v.t.	Dynamische stuurbekrachtiging (DPS) met drie modi	Dynamische stuurbekrachtiging (DPS) met drie modi	Dynamische stuurbekrachtiging (DPS) met drie modi	Dynamische stuurbekrachtiging (DPS) met drie modi
WIELOPHANGINGEN	**Voorwielophang-ing**	Enkele A-arm 12,7 cm veerweg	Dubbele A-arm 14 cm veerweg	Dubbele A-arm 14 cm veerweg	Gebogen dubbele A-arm met stabilisatorstang 23,3 cm veerweg	Gebogen dubbele A-arm met stabilisatorstang	Gebogen dubbele A-arm met stabilisatorstang 23,3 cm veerweg	Gebogen dubbele A-arm met stabilisatorstang 23,3 cm veerweg
	Voorschokdem-pers	Twin tube	Gasgevuld met piggyback reservoirs	Twin tube	FOX† 1.5 PODIUM† RC2	FOX† 1.5 PODIUM† QS3	FOX† 1.5 PODIUM† RC2	FOX† 1.5 PODIUM† RC2
	Achterwielo-phanging	Draaiarm 15,2 cm veerweg	Draaiarm 15,2 cm veerweg	Draaiarm 17 cm veerweg	TTI (Torsional Trailing arm Independent) 25,1 cm veerweg	Torsional Trailing arm Independent (TTI)	TTI (Torsional Trailing arm Independent) 25,1 cm veerweg	TTI (Torsional Trailing arm Independent) 25,1 cm veerweg
	Achterschokdem-pers	Twin tube	Gasgevuld	Twin tube	FOX† 1.5 PODIUM† RC2	FOX† 1.5 PODIUM† QS3	FOX† 1.5 PODIUM† RC2	FOX† 1.5 PODIUM† RC2
BANDEN / VELGEN	**Voor- en achterbanden**	Voor: 19 inch x 7 inch x 8 inch Achter: 18 x 9,5 x 69 inch	Voor: 19 inch x 7 inch x 8 inch Achter: 18 x 9,5 x 69 inch	Voor: Kenda 22 x 7 x 10 inch Achter: Kenda 20 x 11 x 9 inch	ITP Holeshot† ATR 25 x 8/11 x 12 inch	ITP Cryptid 30 x 9/9 x 14 inch	ITP Holeshot† ATR 25 x 8/11 x 12 inch	ITP Holeshot† ATR 25 x 8/11 x 12 inch
	Velgen	8 inch staal	8 inch staal	Voor: 10 inch zwart staal / Achter: 9 inch zwart staal	12 inch gegoten aluminium beadlock	14 inch gegoten aluminium beadlock	12 inch gegoten aluminium beadlock	12 inch gegoten aluminium beadlock
REMMEN	**Voor**	Dubbele trommelremmen	Dubbele trommelremmen	Dubbele hydraulische schijfremmen	Dubbele 214 mm schijfremmen met hydraulische dubbelzuiger remklauwen	Dubbele 214 mm schijfremmen met hydraulische dubbelzuiger remklauwen	Dubbele 214 mm schijfremmen met hydraulische dubbelzuiger remklauwen	Dubbele 214 mm schijfremmen met hydraulische dubbelzuiger remklauwen
	Achter	Enkele trommelremmen	Enkele trommelremmen	Enkele hydraulische schijfrem	Enkele 214 mm schijfrem met hydraulische dubbelzuiger remklauw	Enkele 214 mm schijfrem met hydraulische dubbelzuiger remklauw	Enkele 214 mm schijfrem met hydraulische dubbelzuiger remklauw	Enkele 214 mm schijfrem met hydraulische dubbelzuiger remklauw
AFMETINGEN / CAPACITEITEN	**Geschat drooggewicht ***	134 kg	140 kg	195 kg	361 kg	440 kg	364 kg	368,6 kg
	L x B x H	154 x 103 x 98 cm	154 x 108 x 98 cm	183 x 103 x 110,5 cm	218,4 x 121,9 x 124 cm	224 x 127 x 131 cm	218,4 x 121,9 x 147,8 cm	218,4 x 121,9 x 147,8 cm
	Wielbasis	105 cm	105 cm	118,7 cm	129,5 cm	129,5 cm	129,5 cm	129,5 cm
	Bodemvrijheid	21,1 cm onder frame/ 11,4 cm onder achteras	21,1 cm onder frame/ 11,4 cm onder achteras	26 cm centraal onder ATV / 11,4 cm onder achteras	26,7 cm	31,8 cm	26,7 cm	26,7 cm
	Zithoogte	71 cm	71 cm	80 cm	87,7 cm	93,3 cm	87,7 cm	87,7 cm
	Draagvermogen rek	N.v.t.	N.v.t.	N.v.t.	Achter: 16 kg	Achter: 16 kg	Achter: 16 kg	Achter: 16 kg
	Bergruimte	N.v.t.	N.v.t.	N.v.t.	N.v.t.	N.v.t.	N.v.t.	N.v.t.
	Trekvermogen	N.v.t.	N.v.t.	N.v.t.	590 kg	590 kg		
	Brandstoftankin-houd	6 L	6 L	12,5 L	20,5 L	20,5 L	20,5 L	20,5 L
EIGENSCHAPPEN	**Meter**	Neutraal, achteruit, brandstofpeil en controlelampje motor	Neutraal, achteruit, brandstofpeil en controlelampjes motor	Lampje voor neutraal, achteruit en olie/ temperatuur	4,5 inch digitale display	4,5 inch digitale display	4,5 inch digitale display	4,5 inch digitale display
	Instrumentarium	N.v.t.	N.v.t.	N.v.t.	Uitgang gelijkstroom, 15 A aansluiting	Uitgang gelijkstroom, 15 A aansluiting	Uitgang gelijkstroom, 15 A aansluiting	Uitgang gelijkstroom, 15 A aansluiting
	Contact	Mechanische sleutel	Mechanische sleutel	Mechanische sleutel	RF Digitally Encoded Security System (D.E.S.S.™)	RF Digitally Encoded Security System (D.E.S.S.™) met koord	RF Digitally Encoded Security System (D.E.S.S.™)	RF Digitally Encoded Security System (D.E.S.S.™)
	Verlichting	Halogeen koplampen	Halogeen koplampen	Twee koplampen (35 W) met achterlichten en remlichten	Ledkoplampen	Ledkoplampen	Ledkoplampen	Ledkoplampen
	Lier	N.v.t.	N.v.t.	N.v.t.	Voorbedraad voor lier	1.588 kg lier	N.v.t.	N.v.t.
	Zitting	Standaard	Standaard	Standaard	Standaard	Standaard	Standaard	Standaard
	Stuur	Ergonomie en bediening geschikt voor bestuurders vanaf 10 jaar	Sportieve handbeschermers Ergonomie en bediening geschikt voor bestuurders vanaf 10 jaar	Standaard	Aluminium stuur met taps profiel met volledig omwikkelde handbeschermers	Aluminium stuur met taps profiel met handgreep volledig omwikkelde handbeschermers	Aluminium stuur met taps profiel met volledig omwikkelde handbeschermers	Aluminium stuur met taps profiel met volledig omwikkelde handbeschermers
	Bescherming	Voorbumper	Voorbumper	N.v.t.	Voorbumper Skidplate vooraan en centraal	Voor- en achterbumper Spatborden Aluminium skidplate vooraan en centraal	Spatborden Skidplates vooraan (kunststof) en centraal (aluminium)	Spatborden Skidplates vooraan (kunststof) en centraal (aluminium)

		OUTLANDER 6X6 XU+ 450 T	OUTLANDER 6X6 XU+ 650 T	OUTLANDER 6X6 XU+ 1000 T	OUTLANDER MAX 6X6 XU+ 650 T	OUTLANDER MAX 6X6 XU+ 1000 T
		Tundra Green	Tundra Green	Boreal Green	Tundra Green	Boreal Green
MOTOR	**Type**	38 pk, Rotax® 427 cc, één cilinder, vloeistofgekoeld	59 pk, Rotax® 650 cc V-twin, vloeistofgekoeld	80 pk, Rotax® 976 cc V-twin, vloeistofgekoeld	59 pk, Rotax® 650 cc V-twin, vloeistofgekoeld	80 pk, Rotax® 976 cc V-twin, vloeistofgekoeld
	Brandstoftoevoer-systeem	Intelligent Throttle Control (iTC™) met elektronische brandstofinspuiting (EFI)	Intelligent Throttle Control (iTC™) met elektronische brandstofinspuiting (EFI)	Intelligent Throttle Control (iTC™) met elektronische brandstofinspuiting (EFI)	Intelligent Throttle Control (iTC™) met elektronische brandstofinspuiting (EFI)	Intelligent Throttle Control (iTC™) met elektronische brandstofinspuiting (EFI)
	Transmissie	CVT Extra laag L / H / N / R / P	CVT Extra laag L / H / N / R / P	CVT Extra laag L / H / N / R / P	CVT Extra laag L / H / N / R / P	CVT Extra laag L / H / N / R / P
	Aandrijflijn	Selecteerbaar 4WD / 6WD met Visco-Lok† QE voordifferentieel met automatische vergrendeling	Selecteerbaar 4WD / 6WD / Lock 4WD met Visco-4Lok voordifferentieel	Selecteerbaar 4WD / 6WD / Lock 4WD met Visco-4Lok voordifferentieel	Selecteerbaar 4WD / 6WD / Lock 4WD met Visco-4Lok voordifferentieel	Selecteerbaar 4WD / 6WD / Lock 4WD met Visco-4Lok voordifferentieel
	Rij-assistentie	Snelheidsbegrenzer	Werk / Standaard / Sportmodi Intelligent Engine Braking (iEB™) Snelheidsbegrenzer	Werk / Standaard / Sportmodi Intelligent Engine Braking (iEB™) Snelheidsbegrenzer	Werk / Standaard / Sportmodi Intelligent Engine Braking (iEB™) Snelheidsbegrenzer	Werk / Standaard / Sportmodi Intelligent Engine Braking (iEB™) Snelheidsbegrenzer
	Stuurbekrachtiging	Dynamische stuurbekrachtiging (DPS) met drie modi	Dynamische stuurbekrachtiging (DPS) met drie modi	Dynamische stuurbekrachtiging (DPS) met drie modi	Dynamische stuurbekrachtiging (DPS) met drie modi	Dynamische stuurbekrachtiging (DPS) met drie modi
WIELOPHANGINGEN	**Voorwielophanging**	Dubbele A-arm 22,9 cm veerweg	Gebogen dubbele A-arm met stabilisatorstang vooraan 23,3 cm veerweg	Gebogen dubbele A-arm met stabilisatorstang vooraan 23,3 cm veerweg	Gebogen dubbele A-arm met stabilisatorstang 23,3 cm veerweg	Gebogen dubbele A-arm met stabilisatorstang 23,3 cm veerweg
	Voorschokdempers	Twin tube	Twin tube	Twin tube	Twin tube	Twin tube
	Achterwielophang-ing	Double Torsional Trailing arm Independent (TTI2) achterophanging 22,4 cm veerweg	Dubbele Torsional Trailing arm Independent (TTI2) met stabilisatorstang met snelkoppeling 25,1 cm veerweg	Dubbele Torsional Trailing arm Independent (TTI2) met stabilisatorstang met snelkoppeling 25,1 cm veerweg	Dubbele Torsional Trailing arm Independent (TTI2) met stabilisatorstang met snelkoppeling 25,1 cm veerweg	Dubbele Torsional Trailing arm Independent (TTI2) met stabilisatorstang met snelkoppeling 25,1 cm veerweg
	Achterschokdem-pers	Twin tube	Twin tube	Twin tube	Twin tube	Twin tube
BANDEN / VELGEN	**Voor- en achterbanden**	Carlisle ACT HD 26 x 8/10 x 12 inch	ITP† Terracross 26 x 8/10 x 14 inch	ITP† Terracross 26 x 8/10 x 14 inch	ITP† Terracross 26 x 8/10 x 14 inch	ITP† Terracross 26 x 8/10 x 14 inch
	Velgen	12 inch gegoten aluminium	14 inch gegoten aluminium	14 inch gegoten aluminium	14 inch gegoten aluminium	14 inch gegoten aluminium
REMMEN	**Voor**	Dubbele 214 mm schijfremmen met hydraulische dubbelzuiger remklauwen	Dubbele 214 mm schijfremmen met hydraulische dubbelzuiger remklauwen	Dubbele 214 mm schijfremmen met hydraulische dubbelzuiger remklauwen	Dubbele 214 mm schijfremmen met hydraulische dubbelzuiger remklauwen	Dubbele 214 mm schijfremmen met hydraulische dubbelzuiger remklauwen
	Achter	Enkele 214 mm schijfrem met hydraulische dubbelzuiger remklauw	Dubbele 214 mm schijfremmen met hydraulische dubbelzuiger remklauwen	Dubbele 214 mm schijfremmen met hydraulische dubbelzuiger remklauwen	Dubbele 214 mm schijfremmen met hydraulische dubbelzuiger remklauwen	Dubbele 214 mm schijfremmen met hydraulische dubbelzuiger remklauwen
AFMETINGEN / CAPACITEITEN	**Geschat drooggewicht ***	443 kg	574 kg	576 kg	595 kg	597 kg
	L x B x H	279 x 118,8 x 147,4 cm	297 x 122 x 149,4 cm	297 x 122 x 149,4 cm	317 x 123 x 163,4 cm	317 x 123 x 163,4 cm
	Wielbasis	208 cm	208 cm	208 cm	228,5 cm	228,5 cm
	Bodemvrijheid	26,7 cm	27,9 cm	27,9 cm	27,9 cm	27,9 cm
	Zithoogte	85,8 cm	87,7 cm	87,7 cm	87,7 cm	87,7 cm
	Draagvermogen rek	Voor: 54 kg / Achter: 159 kg	Voor: 45 kg / Achter: 318 kg	Voor: 45 kg / Achter: 318 kg	Voor: 45 kg / Achter: 318 kg	Voor: 45 kg / Achter: 318 kg
	Bergruimte	10,9 L	Laadbak in twee niveaus met zijwanden en achterklep Achter: 70 L	Laadbak in twee niveaus met zijwanden en achterklep Achter: 70 L	Laadbak in twee niveaus met zijwanden en achterklep Achter: 70 L	Laadbak in twee niveaus met zijwanden en achterklep Achter: 70 L
	Trekvermogen	907 kg trailer met remmen 465 kg trailer zonder remmen	907 kg trailer met remmen 674 kg trailer zonder remmen	907 kg trailer met remmen 674 kg trailer zonder remmen	907 kg trailer met remmen 674 kg trailer zonder remmen	907 kg trailer met remmen 674 kg trailer zonder remmen
	Brandstoftankin-houd	20,5 L	20,5 L	20,5 L	20,5 L	20,5 L
EIGENSCHAPPEN	**Meter**	4,5 inch digitale display	4,5 inch digitale display	4,5 inch digitale display	4,5 inch digitale display	4,5 inch digitale display
	Instrumentarium	Uitgang gelijkstroom, 15 A aansluiting	Uitgang gelijkstroom, 15 A aansluiting	Uitgang gelijkstroom, 15 A aansluiting	Uitgang gelijkstroom, 15 A aansluiting	Uitgang gelijkstroom, 15 A aansluiting
	Contact	RF Digitally Encoded Security System (D.E.S.S.™)	RF Digitally Encoded Security System (D.E.S.S.™)	RF Digitally Encoded Security System (D.E.S.S.™)	RF Digitally Encoded Security System (D.E.S.S.™)	RF Digitally Encoded Security System (D.E.S.S.™)
	Verlichting	70 W koplampen	Ledkoplampen	Ledkoplampen	Ledkoplampen	Ledkoplampen
	Lier	1.588 kg lier	1.588 kg lier	1.588 kg lier	1.588 kg lier	1.588 kg lier
	Zitting	Verstevigd zadelovertrek	Verstevigd zadelovertrek	Verstevigd zadelovertrek	Verstevigd zadelovertrek Converteerbaar bagagerek-/ zitsysteem (CRS)	Verstevigd zadelovertrek Converteerbaar bagagerek-/ zitsysteem (CRS)
	Stuur	Standaard met verwarmde handgrepen en gashendel	Standaard met verwarmde handgrepen en gashendel	Standaard met verwarmde handgrepen en gashendel	Standaard met verwarmde handgrepen en gashendel	Standaard met verwarmde handgrepen en gashendel
	Bescherming	Voorbumper voor zwaar gebruik	Voorbumper voor zwaar gebruik	Voorbumper voor zwaar gebruik	Voorbumper voor zwaar gebruik	Voorbumper voor zwaar gebruik

can-am
COOD RANCHERS

ACCESSOIRES G2, G2L, G2S6

LinQ: Vlot plaatsen/verwijderen voor lading	16
Bagagerekken en houders	21
Bagage en opbergruimte	22
Windschermen van Can-Am	24
Sturen en spiegels	25
Zittingen en zadels	26
HMWPE-skidplates	27
Kunststof skidplates	28
Aluminium skidplates	29
HMWPE en aluminium skidplates	31
Bumpers en beschermers	32
Verlichting en elektrisch	34
Lieren	37
Trekhaken	39
Performance	40
Hoezen, stickers en extra uitrusting	42
Apache rupsbandsystemen	44
ProMount ploegen	48

MET PAKKETTEN HOEF JE NOOIT COMPROMISSEN TE SLUITEN.
PAKKETTEN VOOR JOUW ATV.

STAP 1: KIES JOUW ESSENTIËLE PAKKET

		G2L G2L MAX	G2 G2 MAX
STARTER	LinQ-basis	715002350	N.v.t.
	LinQ-opbergkoffer van 86 L	715004923	715004923
	Handbeschermers	715001706	715001706
GEAVANCEERD	LinQ-mand voor intensief gebruik	715001215	715001215
	LinQ-gereedschapskit	715006829	715006829
	Spiegels voor stuur	715005366	715005366
TOP	Bluetooth geluidsbalk van MTX voor het stuur	219400840	219400840

STAP 2: KIES JOUW EXTRA PAKKET

		G2L G2L MAX	G2 G2 MAX
ADVENTURE	Automatisch reinigende voetsteunen	715004759	715004759
	Houder voor elektronische apparaten	715004919	715004919
	Opbergtas van 10 L	269502121	269502121
	Spatborden	715004487	N.v.t.
	Spatborden	N.v.t.	715007089
JACHT	LinQ-houders voor uitrusting	715005340	715005340
	Rek voor vuurwapenkoffer	715001918	715002113
	Vuurwapenkoffer 6.0 Impact van Kolpin	715001419	715001419
	Expedition voorbumper	715007233	715007233
WERK	Grote laadruimte	715007001	715007001
	LinQ-gereedschapshouder	715007358	715007358
	Set voor USB-voedingsuitgang	219400510	219400510
	Sleepkabels met ratel	715008309	715008309
WINTER	Zadelverwarming	715007211	715007211
	Zadelhoes voor zwaar gebruik	715007212	715007212
	Hoog windschermkit	715006382	715006382

© 2024 Bombardier Recreational Products Inc. Alle rechten voorbehouden. ®, TM en het BRP-logo zijn handelsmerken van Bombardier Recreational Products Inc. of diens dochtermaatschappijen. In het kader van het beleid van voortdurende kwaliteitsverbetering en innovatie behoudt BRP zich het recht voor op welk moment dan ook specificaties, prijzen, ontwerpen, kenmerken, modellen en uitrusting te schrappen of te wijzigen, zonder dat dit tot enige verplichting leidt.

LINQ: VLOT PLAATSEN/VERWIJDEREN VOOR LADING

LINQ-ACCESSOIRES

Compatibiliteit/vereisten

• Geen gereedschap nodig: installeer en verwijder accessoires snel met de hand. • Rust je Can-Am in een handomdraai uit voor gespecialiseerde taken. • Stevig bevestigingssysteem dat geschikt is voor het meest veeleisende terrein.	OUTLANDER 450/570	OUTLANDER	RENEGADE
LinQ-accessoires met basis van 40,6 cm	▪ LinQ-verankeringen, op 40,6 cm van elkaar gemonteerd, van midden tot midden. ▪ Minder laadvermogen dan de accessoires op de LinQ-basis van 91,4 cm. ▪ Kan gebruikt worden op Can-Am ATV's en SSV's, Can-Am Spyder en Ryker voertuigen, Sea-Doo waterscooters en Ski-Doo sneeuwscooters.		
LinQ-koelbox van 16 L 219400964 • Zwart / 295100698 • Wit	LinQ-adapterplaat **715007273** en LinQ-basisinstallatiekit **715008125**	LinQ-adapterkit voor verankering **715004960** en LinQ-basisinstallatiekit **715008125**	LinQ-bagagerek **715001734** en LinQ-adapterkit voor verankering **715004960** OF LinQ-adapterplaat **715007274** en LinQ-basisinstallatiekit **715008125**
LinQ-gereedschapskist 715008111			
LinQ SR tas van 21 L 860202449			
LinQ-sporttas van 17 L 860202447			
LinQ modulaire bak 715005494 • (10 L) 715007112 • (20 L) 715006830 • (30 L)			
LinQ-gereedschapskit 715006829			
LinQ-tas met rolsluiting 715008110			
LinQ-accessoires met basis van 91,4 cm	▪ Voor montage op LinQ-rekken die vaak gebruikt worden op Can-Am ORV-voertuigen. ▪ Meer laadvermogen dan de accessoires op de LinQ-basis van 40,6 cm. ▪ Gebruik is beperkt tot Can-Am ORV-voertuigen.		
LinQ-opbergkoffer van 45 L 715003879	LinQ-basis **715002350**	Geen verdere vereisten	LinQ-bagagerek **715001734**
LinQ-opbergkoffer van 86 L 715004923			
LinQ opbergkoffer van 121 L 715001747 (1-zitter) 715001749 (MAX)	Niet compatibel		
LinQ audio-laadbak van 43 L 715003018	LinQ-basis **715002350**		
LinQ koelbox van 30 L 715004778 • Zwart / 715004698 • Grijs	Niet compatibel		
LinQ premium opbergtas van OGIO 715002923 • Zwart	LinQ-basis **715002350**		
LinQ-mand voor intensief gebruik 715001215			
LinQ mand met laag profiel 715004282			
LinQ-houders			
LinQ verlengd rek 10 cm 715001711 • Zilver / 715001665 • Zwart	Niet compatibel **Alternatief verlengd rek van 12,7 cm of 20,3 cm (**715001913** of **715001914**) beschikbaar voor G2L*	Geen verdere vereisten	LinQ-bagagerek **715001734**
LinQ verlengd rek 15 cm 715001712 • Zilver / 715001671 • Zwart			
LinQ gemonteerde houders voor uitrusting 715005340	LinQ-basis **715002350**		
LinQ-gereedschapshouder 715007358			
LinQ rek voor vuurwapenkoffer 715002112 715002113	Niet compatibel **Alternatief rek voor vuurwapenkoffer (**715001918** of **715001919**) beschikbaar voor G2L*		Niet compatibel

LinQ-accessoires met basis van 40,6 cm

LinQ modulaire bak

G2, G2L, G2S

715005494 · (10 L)
715007112 · (20 L)
715006830 · (30 L)

- Modulaire bakken kunnen worden gestapeld, zodat je altijd de juiste uitrusting ter beschikking hebt.
- Bakken van het juiste formaat waar alles altijd in past.
- Kan worden geïnstalleerd op elke LinQ-basis met een breedte van 40,6 cm.
- Zie tabel voor locatie en vereisten voor installatie.

Thermisch inzetstuk voor LinQ modulaire bak (10 L)

G2, G2L, G2S

219401110

- Geïsoleerde voering.
- Past uitstekend in de LinQ modulaire bak (10 L).
- Geschikt voor zeven blikken van 355 ml.
- Kan ijs een dag lang koud houden.
- Binnenafmetingen: 22,9 cm L x 43,2 cm B x 26,7 cm H

LinQ-gereedschapskit

G2, G2L, G2S

715006829

- Inclusief:
  - Kniptang
  - Tang met lange bek
  - Borgtang
  - Ratelsleutel ⅜″ bus
  - 15 cm verlengstuk ratel
  - Geïntegreerde opbergruimte CVT-riem (riem niet inbegrepen)
  - Lange aansluiting 19 mm ⅜″ bus - 6 ptn
  - Aansluiting 18 mm ⅜″ bus
  - Lange aansluiting 17 mm ⅜″ bus - 6 ptn
  - Aansluiting 15 mm ⅜″ bus
  - Aansluiting 13 mm ⅜″ bus
  - Aansluiting 10 mm ⅜″ bus
  - Aansluiting 8 mm ⅜″ bus
  - Torx-aansluiting T40 ⅜″ bus
  - Torx-aansluiting T30 ⅜″ bus
  - Torx-aansluiting T20 ⅜″ bus
  - Breekbalk ⅜″ bus
- Set combisleutels:
  - moersleutel 19 mm
  - moersleutel 18 mm
  - moersleutel 15 mm
  - moersleutel 13 mm
  - moersleutel 10 mm
  - moersleutel 8 mm
- Zie tabel voor locatie en vereisten voor installatie.

LinQ-koelbox van 16 L

G2, G2L, G2S

■ **219400964** · Zwart
□ **295100698** · Wit

- Alle voordelen van LinQ – eenvoudig, snel en veilig.
- Gevormd door middel van rotatiegieten, voor uitzonderlijke stevigheid en duurzaamheid.
- Schuimrubberen isolatie van topkwaliteit voor optimale koeling.
- Maakt gebruik van het LinQ-bevestigingssysteem (Patent VS 8777531 en VS 8875830).
- Eenvoudig systeem om in slechts enkele seconden en zonder gereedschap te installeren/verwijderen.
- Geschikt voor twintig blikken van 355 ml.
- Kan ijs drie dagen lang koud houden.
- Buitenafmetingen: 33 cm L x 50,8 cm B x 25,4 cm H
- Binnenafmetingen: 22,9 cm L x 43,2 cm B x 17,8 cm H
- Zie tabel voor locatie en vereisten voor installatie.

LinQ-gereedschapskist

G2, G2L, G2S

715008111

- Precisie-geïnjecteerde HDPE-constructie zorgt voor stevigheid en duurzaamheid.
- Maximuminhoud 19 L.
- Weerbestendig, afgedicht en vergrendelbaar deksel.
- Eenvoudig systeem om in slechts enkele seconden en zonder gereedschap te installeren/verwijderen. Alle voordelen van LinQ – eenvoudig, snel en veilig.
- Zie tabel voor locatie en vereisten voor installatie.

LinQ-tas met rolsluiting

G2, G2L, G2S

715008110

- Volledige waterdichte tas om je spullen veilig op te bergen.
- Op LinQ gemonteerd via de kunststof basis voor zwaar gebruik.
- Opbergoplossing met grote capaciteit (40 L).
- Schuimrubberen bekleding onderaan voor extra bescherming van je spullen.
- Makkelijk op of naast het voertuig te transporteren met de geïntegreerde draaggreep.
- Voorbereid voor gebruik op zout water.
- Afmetingen: 35,6 cm L x 48,3 cm B x verstelbare H.
- Zie tabel voor locatie en vereisten voor installatie.

SR tas van 21 L

G2, G2L, G2S

860202449

- Semi-harde uitbreidbare tas.
- Inhoud 21 L.
- Zie tabel voor locatie en vereisten voor installatie.

LinQ-sporttas van 17 L

G2, G2L, G2S

860202447

- Alle voordelen van LinQ – eenvoudig, snel en veilig.
- Inhoud 17 L.
- Bodem in thermisch gevormd HDPE (High Density Polyethyleen) voor stijfheid en stevigheid.
- Isolerend schuimrubber van topkwaliteit voor optimale koeling.
- Harde onderkant, semi-harde bovenkant.
- Eenvoudig systeem om in slechts enkele seconden en zonder gereedschap te installeren/verwijderen.
- Zie tabel voor locatie en vereisten voor installatie.

LinQ-accessoires met basis van 91,4 cm

LinQ-opbergkoffer van 45 L

G2 (alleen vooraan voor 6x6- en MAX-modellen van 2013-2014), G2L, G2S

715003879

- Gemonteerd via LinQ-systeem, voor makkelijk installeren/verwijderen.
- Houdt je lading veilig en goed bevestigd tijdens het rijden.
- Zie tabel voor locatie en vereisten voor installatie.

LinQ-opbergkoffer van 86 L

G2 (behalve 6x6-modellen), G2L, G2S

715004923

- Gemonteerd via LinQ-systeem, voor makkelijk installeren/verwijderen.
- Vergrendelbaar en weerbestendig.
- Houdt je lading veilig en goed bevestigd tijdens het rijden.
- Comfortabele kussens voor passagier.
- Zie tabel voor locatie en vereisten voor installatie.

LinQ-opbergkoffer van 121 L

G2 (behalve MAX-modellen en 6x6), G2S	**715001747**
Europese versie (CE-conform)	**715001748** · Geen achterlicht

- LinQ-adapterplaat (715001334) is vereist voor G1-modellen.
- Panelen opbergkoffer verkrijgbaar in verschillende kleuren die passen bij je voertuig (afzonderlijk verkocht).
- Zie tabel voor locatie en vereisten voor installatie.

LinQ-opbergkoffer van 121 L voor Outlander Max

G2 (alleen MAX-modellen behalve 6x6-modellen)	**715001749**
Europese versie (CE-conform)	**715001750** · Geen achterlicht

- Meer comfort voor de passagier tijdens actieve ritten en langere recreatieve ritten, dankzij de ergonomisch ontworpen vulling, afgestemd op de passagier, met een gedeelte gemaakt van gesloten-celschuim dat geen water absorbeert.
- Erg makkelijk bereikbaar, zelfs wanneer de bestuurder op het voertuig zit.
- Panelen opbergkoffer verkrijgbaar in verschillende kleuren die passen bij je voertuig (afzonderlijk verkocht).

Panelen voor LinQ-opbergkoffer van 121 L

G2 (behalve 6x6-modellen), G2S

- Gekleurde panelen waarmee je LinQ-opbergkoffer van 121 L past bij je voertuig.

- **715001391** · Zwart
- **715001392** · Geel
- **715002481** · Wit
- **715002480** · Lichtgrijs
- **715002984** · Octane Blue
- **715002985** · Manta Green
- **715002986** · Can-Am Red
- **715006119** · Orange Crush
- **715006120** · Squadron Green
- **715007074** · Tundra Green

Panelen voor LinQ-opbergkoffer van 121 L
(Niet afgebeeld)

EUROPESE VERSIE (CE-conform)

- Gekleurde panelen waarmee je LinQ-opbergkoffer van 121 L past bij je voertuig.
- Geen achterlicht.

- **715001397** · Zwart
- **715001398** · Geel
- **715006124** · Viper Red
- **715002483** · Wit
- **715006122** · Manta Green
- **715006121** · Can-Am Red
- **715006123** · Orange Crush

LinQ audio-laadbak van 43 L

G2 (alleen vooraan voor 6x6- en MAX-modellen van 2013-2014), G2L, G2S

715003018

- Eenvoudig te (de)monteren om de lading veilig vast te houden en te vervoeren.
- De Bluetooth-ontvanger en luidsprekers van 16,5 cm zitten handig verborgen en zijn ingebouwd in het deksel.
- De automatische uitschakelfunctie beschermt je batterij door het systeem uit te schakelen na 10 minuten zonder activiteit.
- Het bedieningspaneel met achtergrondverlichting is perfect om 's nachts te rijden.
- Waterdichte luidsprekers.
- Biedt de beste geluidskwaliteit op de markt, voor een nog aangenamere rit met een ingebouwde full-range efficiënte versterker.
- Zie tabel voor locatie en vereisten voor installatie.

LinQ koelbox van 30 L

G2 (behalve 6x6-modellen), G2S

- **715004778** · Zwart
- **715004698** · Grijs

- Gemonteerd via LinQ-systeem, voor makkelijk installeren/verwijderen.
- Gevormd door middel van rotatiegieten, voor uitzonderlijke stevigheid en duurzaamheid.
- Schuimrubberen isolatie van topkwaliteit voor optimale koeling.
- Ingebouwd, volledig uitneembaar vak beschermt je voedsel.
- Robuuste rubberen vergrendelingen houden de klep goed dicht.
- Weerbestendig.
- Handige aftapplug.
- Zie tabel voor locatie en vereisten voor installatie.

LinQ premium opbergtas van OGIO

G2 (behalve 6x6-modellen), G2L, G2S

- **715002923** · Zwart

- Gemonteerd via LinQ-systeem, voor makkelijk installeren/verwijderen.
- Houdt je lading veilig en goed bevestigd tijdens het rijden.
- Zie tabel voor locatie en vereisten voor installatie.

LinQ mand met laag profiel

G2, G2L (alleen vooraan voor MAX- en 6x6-modellen), G2S

715004282

- Open mand met laag profiel, voor extra opbergruimte.
- Perfect voor vlotte toegang tot gereedschap, touw, lier en ploegaccessoires.
- Meerdere snelbinders en bevestigingspunten voor verankering.
- Gemaakt van schokbestendig geïnjecteerd polypropyleen.
- Zie tabel voor locatie en vereisten voor installatie.

LinQ-mand voor intensief gebruik

G2, G2L (alleen vooraan voor MAX- en 6x6-modellen), G2S

715001215

- Gemaakt van uiterst sterk HSLA staal.
- Gemonteerd via LinQ-systeem, voor makkelijk installeren/verwijderen.
- Kan zowel op het bagagerek voor als achter op het voertuig worden geplaatst.
- Zie tabel voor locatie en vereisten voor installatie.

Grote laadruimte

G2, G2L (behalve 6x6)

715007001

- Laadbak achteraan om grote spullen te vervoeren.
- Ankerpunten (D-ringen), LinQ-bevestigingen voor gereedschapsbak, en markeringen om een accessoire van 40,6 cm te installeren.
- Inclusief een mat voor de vloer en opening om een scheidingspaneel te installeren en een opening voor een scheidingspaneel om de opening op het verticale lipje achteraan te sluiten.
- Wordt geïnstalleerd op ATV-platformen via het LinQ-systeem en haken voor vlot installeren en verwijderen.

Het installeren van sommige getoonde accessoires kan de conformiteit van het voertuig met bepaalde regelgevingen beïnvloeden. Raadpleeg je lokale dealer voor meer informatie.

LinQ-houders

LinQ-gereedschapshouder

G2, G2L, G2S | **715007358**

- Uiterst veelzijdige gereedschapsbak.
- Dankzij het handige draaislot kan gereedschap in elke richting worden opgeborgen.
- Verkocht per paar.
- G2S: LinQ bagagerek (715001734) is vereist voor installatie.

LinQ-houders voor uitrusting

G2, G2L, G2S | **715005340**

- Duurzame, flexibele houders perfect passen voor tal van items met een diameter van 2,5 tot 10 cm.
- Robuust ontwerp om bogen, vishengels, harken, landbouwgereedschap en nog veel meer mee te nemen.
- Ontgrendelknop om de houders snel te openen voor directe toegang tot je uitrusting.
- Robuust basissysteem gebouwd voor de meest uitdagende avonturen.
- Combineer de houders voor uitrusting met het LinQ-systeem om je uitrusting makkelijk te vervoeren.
- Kan 360° gedraaid worden.
- Verkocht per paar.

LinQ-bevestiging

LinQ-adapterkit voor verankering

G2, G2S | **715004960**

- Om accessoires met de LinQ-basis van 40,6 cm te installeren op LinQ-bagagerekken.
- Zonder gereedschap te installeren en te verwijderen.
- Voor G2S is LinQ-bagagerek (715001734) vereist voor installatie.

LinQ-basis

G2L | **715002350**

- Gemaakt van met glasvezel verstevigd polypropyleen.
- Hiermee kunnen LinQ-accessoires worden geïnstalleerd.
- Verkocht per set van 4.

LinQ-slot

G2, G2L, G2S | **860201968**

- Eenvoudige manier om de meeste LinQ-accessoires te vergrendelen.
- Hoes voor slot beschermt het slot tegen weer en wind.
- Corrosiebestendig.
- Pakket van 1, met 2 sleutels.
- Niet compatibel met LinQ-koeler van 16 L, LinQ-gereedschapskist, LinQ-gereedschapshouder en LinQ-houders voor uitrusting.

LinQ-reserveonderdelen

715001707

- Unieke montagebevestiging voor gebruik bij alle accessoires voor het LinQ-systeem.
- Zonder gereedschap te installeren en te verwijderen.
- Verkocht per paar.

BAGAGEREKKEN EN HOUDERS

LinQ-uitbreiding voor bagagedrager - 10 cm

G2, G2S

715001711 · Zilver
715001665 · Zwart

- Past voor en achter.
- Sterk en duurzaam.
- Zo blijft je lading goed op zijn plaats.
- Eenvoudige installatie zonder gereedschap dankzij het LinQ systeem.
- Anticorrosiecoating met duurzame afwerking met poedercoating.
- LinQ-bagagerek (715001734) is vereist voor G2S.

LinQ-uitbreiding voor bagagedrager - 15 cm

G2, G2S

715001712 · Zilver
715001671 · Zwart

- Past voor en achter.
- Sterk en duurzaam.
- Zo blijft je lading goed op zijn plaats.
- Eenvoudige installatie zonder gereedschap dankzij het LinQ systeem.
- Anticorrosiecoating met duurzame afwerking met poedercoating.
- LinQ-bagagerek (715001734) is vereist voor G2S.

Uitbreiding voor bagagerek - 13 cm

G2L

715001913

- Past voor en achter.
- Vervaardigd van koolstofstaal.
- Met bevestigingspunten om lading veilig te bevestigen op het bagagerek.
- Eenvoudig te installeren op buisvormig bagagerek.
- Anticorrosiecoating met duurzame afwerking met poedercoating.

Uitbreiding voor bagagerek - 20 cm

G2L

715001914

- Past voor en achter.
- Vervaardigd van koolstofstaal.
- Met bevestigingspunten om lading veilig te bevestigen op het bagagerek.
- Eenvoudig te installeren op buisvormig bagagerek.
- Anticorrosiecoating met duurzame afwerking met poedercoating.

LinQ-bagagerek

G2S (behalve X mr-modellen)

715001734

- Rek met bouten.
- Om op LinQ-gemonteerde accessoires op de G2S te kunnen gebruiken.

LinQ-basisplaat

G2L

715007273

- Om accessoires met de LinQ-basis van 40,6 cm breed te gebruiken op G2L voor meer opties qua lading en meer reismogelijkheden.
- LinQ-basiskit vereist (715008125).

LinQ-basisplaat

G2S

715007274

- Om accessoires met de LinQ-basis van 40,6 cm breed te gebruiken op G2L voor meer opties qua lading en meer reismogelijkheden.
- LinQ-basiskit vereist (715008125).

Rek voor vuurwapenkoffer

G2L (behalve MAX-modellen)	**715001918**
G2L (alleen MAX-modellen)	**715001919**

- Vervaardigd van staal.
- Ontworpen voor het buisvormige bagagerek.
- Voor gebruik met de vuurwapenkoffer 6.0 Impact van Kolpin.
- Kan aan beide zijden van het voertuig worden gemonteerd.

Vuurwapenkoffer 6.0 Impact† van Kolpin†

G2, G2L | **715001419**

- Biedt ruimte voor wapens met een pistoolgreep en voor kleine statieven.
- Geweren tot 130 cm lang passen er perfect in.
- Voldoende ruimte voor een vizier tot 60 mm.
- Ontworpen om makkelijk te openen.
- Ergonomisch ontworpen handvat en voorgevormde bevestigingspunten voor riem.
- Vergrendelbare sluiting met kliksysteem.
- Ontworpen voor hagel- of jachtgeweren voor links- of rechtshandigen.
- Omvat verwijderbaar, schokdempend schuimrubber en nylon voor superieure bescherming binnenin.
- Overeenkomstige montagekit vereist voor installatie.

LinQ rek voor vuurwapenkoffer
(Niet afgebeeld)

G2 (behalve MAX, 6x6 en X mr 1000)	**715002112**
G2 (alleen MAX- en X mr 1000 modellen)	**715002113**

- Dit lichte rek voor vuurwapenkoffer kan zonder gereedschap aan beide zijden van je Outlander worden geïnstalleerd via het LinQ systeem.
- Voor gebruik met de vuurwapenkoffer 6.0 Impact van Kolpin.

Multifunctionele houder

G2, G2L | **715002354** · Enkel; **715001945** · Dubbel

- Open U-vormige steun om gereedschap (schop, bijl) en jachtwapens (geweer, boog) veilig te transporteren, terwijl ze toch vlot toegankelijk zijn.
- Eenvoudig te installeren op buisvormig bagagerek, verlengd rek, mand of bumpers.
- Voor G2 is de LinQ-uitbreiding voor bagagedrager (715001711) vereist.
- Verkocht per paar.

LinQ-houders voor uitrusting

G2L | **715001421**

- Duurzame, flexibele houders die schokken opvangen, bescherming bieden en perfect passen voor tal van items met een diameter van 2,5 tot 10 cm.
- Robuust ontwerp om bogen, vishengels, harken, landbouwgereedschap en nog veel meer mee te nemen.
- Ontgrendelknop om de houders snel te openen voor directe toegang tot je uitrusting.
- Robuust basissysteem gebouwd voor de meest uitdagende avonturen.
- Eenvoudig te installeren op buisvormige bagagerekken, verlengde rekken, steunen of bumpers.
- Verkocht per paar.

BAGAGE EN OPBERGRUIMTE

Harde bovenkant

G2 (alleen 6x6-modellen) | **715002394**

- De harde bovenkant biedt een laadbak van 440 L.
- Met slot om je spullen te beschermen.
- De hoes gaat omhoog door middel van gascilinders.

Zijwanden en achterklep

G2 (alleen 6x6-modellen) | **715005153**

- De laadbak kan snel en eenvoudig omgevormd worden tot een ruime koffer.
- De voorgevormde wanden zorgen voor extreme duurzaamheid tijdens zware werkzaamheden – in alle omstandigheden.

Bagagebeschermingswand
(Niet afgebeeld)

G2 (alleen 6x6-modellen) | **708301522**

- Past met of zonder zijwanden.

Opbergnet voor laadbak

G2L (alleen 6x6-modellen) | **715005256**

- Vormt de laadbak om tot een grote opbergruimte voor nog meer laadmogelijkheden.
- Gemaakt van duurzaam gevormd HDPE en ontworpen voor maximale laadruimte.
- Biedt toegang tot het waterbestendige bergvak achter in het voertuig.
- Ontworpen voor een perfecte pasvorm en eenvoudige installatie.

Zeil

G2 (alleen 6x6-modellen) | **715002416**

- Past perfect om alle items in de laadruimte te bedekken.
- Voorkomt spatten in de laadbak.
- Eenvoudig te verwijderen voor snelle toegang.

Gereedschapsbak van 70 L

G2 (alleen 6x6-modellen) | **715001999**

- Deze handige gereedschapsbak van 70 L is je mobiele opslagruimte, waar je ook gaat en wat je ook doet.
- Het deksel beschermt je gereedschap tegen alle weersomstandigheden.
- Wordt met handgrepen onder de laadbak geschoven voor makkelijke toegang.

Opbergnet voor laadbak

G2 (alleen 6x6-modellen) | **715001371**

- Stevig net, ontworpen om vast te haken aan de bodem van de laadruimte, om je lading op een veilige en compacte manier vast te zetten.

Zachte opbergtas

G2, G2L, G2S | **715003759**

- Tas met 3 vakken.
- Waterdichte tas om uitrusting te transporteren.
- Zachte bagagetas met een capaciteit van 45 L, ontworpen voor het bagagerek op het voertuig, om de opbergmogelijkheden te maximaliseren.
- LinQ-bagagerek (715001734) is vereist voor G2S.

Opbergtas van 10 L

269502121

- Waterdichte tas om je lading te beschermen tegen weer en wind.
- Past in het opbergvak achter in je voertuig.

WINDSCHERMEN VAN CAN-AM

Handbeschermers Deluxe	G2 (behalve X mr en 6x6), G2L	■ **715001232** · Zwart ■ **715000935** · Geel 2000 ■ **715002479** · Lichtgrijs ■ **715006125** · Squadron Green ■ **715007073** · Tundra Green

- Innovatieve windbescherming met tal van functies.
- Snel en zonder gereedschap te verwijderen zodra de basishouders op het stuur gemonteerd zijn.
- Twee bekerhouders.
- Klaar voor gps-montagekit.
- Optionele spiegels en extra verlichting.
- Laag, hoog of ultrahoog windscherm vereist.
- Adapterkit versmald stuur is vereist voor voertuigen met 28 mm versmald aluminium stuur.
- Past niet op T3-modellen.

Adapterkit versmald stuur *(Niet afgebeeld)*	Deluxe	**715002470**

- Vereist om handbeschermers Deluxe te installeren op een Outlander X-TP en op elk voertuig met 28 mm versmald aluminium stuur.

Ultrahoog windscherm	Deluxe windbescherming	**715000936**

- Dit windscherm van 41 cm biedt de beste bescherming tegen de weersomstandigheden tijdens lange ritten.
- Voor bescherming tegen de wind en gebruik in de winter.
- Zonder gereedschap te installeren en te vervangen.

Het installeren van sommige getoonde accessoires kan de conformiteit van het voertuig met bepaalde regelgevingen beïnvloeden. Raadpleeg je lokale dealer voor meer informatie.

Hoog windscherm	Deluxe windbescherming	**715001211**

- 28 cm hoog, voor bescherming tegen de wind en gebruik in de winter.
- Zonder gereedschap te installeren en te vervangen.

Het installeren van sommige getoonde accessoires kan de conformiteit van het voertuig met bepaalde regelgevingen beïnvloeden. Raadpleeg je lokale dealer voor meer informatie.

Laag windscherm	Deluxe windbescherming	**715001227**

- Met dit windscherm van 15 cm blijft je voertuig er sportief uitzien, terwijl het je bescherming biedt tegen de weersomstandigheden en je kunt genieten van meer gerichte verlichting.
- Zonder gereedschap te installeren en te vervangen.

Het installeren van sommige getoonde accessoires kan de conformiteit van het voertuig met bepaalde regelgevingen beïnvloeden. Raadpleeg je lokale dealer voor meer informatie.

Accessoires

Extra verlichtingsset voor windscherm	Deluxe windbescherming	**715003115**

- 2 premium led-spots voor de Handbeschermers Deluxe voor extra en meer gerichte verlichting.
- 1.800 lux.
- Verlichtingsset met 2 leds van 10 W van Cree.
- Sterke lichtstraal met een bereik tot 107 m, verbruikt minder dan 1 A per lamp.

Spiegelkit Deluxe	Deluxe windbescherming	**715002353**

- Eenvoudig montagesysteem.
- Ruim zicht naar achteren.
- Past perfect bij de Handbeschermers Deluxe.

Windschermkits

Ultrahoog windschermkit

G2, G2L, G2S (behalve X mr-modellen) | **715003023**

- Gemaakt van polycarbonaat met geïntegreerde ventilatieopening voor minder luchtturbulentie en lawaai bij hoge snelheden, voor een stillere en vlottere rit.
- Snel en zonder gereedschap te verwijderen zodra de basishouders op het stuur gemonteerd zijn.
- Past bij recht en taps toelopend stuur.
- Verbeterd ontwerp voor meer stevigheid.
- Stuurhoes (709400939) is vereist voor XT- en Mossy Oak-modellen.
- 41 cm hoog windscherm.
- Voor de ultieme bescherming tegen de wind en gebruik in de winter.

Het installeren van sommige getoonde accessoires kan de conformiteit van het voertuig met bepaalde regelgevingen beïnvloeden. Raadpleeg je lokale dealer voor meer informatie.

Hoog windschermkit

G2, G2L, G2S (behalve X mr-modellen) | **715006382**

- Gemaakt van polycarbonaat met geïntegreerde ventilatieopening voor minder luchtturbulentie en lawaai bij hoge snelheden, voor een stillere en vlottere rit.
- Snel en zonder gereedschap te verwijderen zodra de basishouders op het stuur gemonteerd zijn.
- Past bij recht en taps toelopend stuur.
- Verbeterd ontwerp voor meer stevigheid.
- Stuurhoes (709400939) is vereist voor XT- en Mossy Oak-modellen.
- 28 cm hoog windscherm.
- Voor bescherming tegen de wind en gebruik in de winter.

Het installeren van sommige getoonde accessoires kan de conformiteit van het voertuig met bepaalde regelgevingen beïnvloeden. Raadpleeg je lokale dealer voor meer informatie.

Laag windschermkit

G2, G2L, G2S (behalve X mr-modellen) | **715003021**

- Gemaakt van polycarbonaat met geïntegreerde ventilatieopening voor minder luchtturbulentie en lawaai bij hoge snelheden, voor een stillere en vlottere rit.
- Snel en zonder gereedschap te verwijderen zodra de basishouders op het stuur gemonteerd zijn.
- Past bij recht en taps toelopend stuur.
- Verbeterd ontwerp voor meer stevigheid.
- Stuurhoes (709400939) is vereist voor XT- en Mossy Oak-modellen.
- 15 cm hoog windscherm.
- Behoudt de sportieve look van je voertuig, maar biedt je toch bescherming tegen wind en weer.

Het installeren van sommige getoonde accessoires kan de conformiteit van het voertuig met bepaalde regelgevingen beïnvloeden. Raadpleeg je lokale dealer voor meer informatie.

STUREN EN SPIEGELS

Handbeschermers

G2, G2L, G2S

- Robuuste handbeschermers van geïnjecteerd kunststof met Can-Am logo.
- Met afneembare kap voor het regelen van de luchtstroom.
- Montagekit apart verkrijgbaar.

- **715000525** · Zwart / Geel
- **715000537** · Wit / Zwart
- **715001706** · Zwart / Zwart
- **715003811** · Can-Am Red / Zwart
- **715003812** · Manta Green / Zwart
- **715003813** · Oranje / Zwart
- **715003814** · Octane Blue / Zwart
- **715006117** · Squadron Green / Zwart
- **715006118** · Viper Red / Zwart

Handbeschermers voor passagiers

G2 en G2L (alleen MAX-modellen) | **715001669**

- Deze handbeschermers worden gemonteerd op de passagiershandgrepen voor een optimaal rijcomfort.
- Eenvoudig te monteren en te demonteren.

Extra lange aluminium montagekit

G2, G2L, G2S | **715001378**

- Gemaakt van lichtgewicht zwartgekleurd gegoten aluminium.
- Inclusief alle onderdelen.
- Handbeschermers apart verkrijgbaar.

Versmald aluminium stuur

G2, G2L, G2S | **715000550**

- Versmald stuur (22 - 28 mm), vervaardigd van 6061-T6 aluminium.
- Inclusief onderdelen, beschermrol en afdekplaatje voor op het stuur.

Spiegel links – 10 mm	G2, G2L, G2S	**708200963**

- Verstelbare, op het stuur gemonteerde, bolle spiegels.
- Het bolle oppervlak zorgt voor een beter zicht met een ruimer gezichtsveld.
- Matte afwerking.
- Schroefdraad van 10 mm.
- Beugel (715000190) wordt vereist voor installatie op DS 450.
- Beugel niet vereist voor installatie op Outlander en Renegade.

Spiegel rechts – 10 mm *(Niet afgebeeld)*	G2, G2L, G2S	**709400523**

- Vlakke spiegel met reëel beeld 13 cm x 8 cm.
- Matte afwerking.
- Schroefdraad van 10 mm.
- Beugel (715000190) vereist, behalve voor voertuigen met handrem rechts.

Spiegels voor stuur	G2, G2L, G2S	**715005366**

- Verstelbare, op het stuur gemonteerde, bolle spiegels.
- Het bolle oppervlak zorgt voor een beter zicht met een ruimer gezichtsveld.
- Hiervoor hoeft er geen windscherm of handbeschermers te zijn gemonteerd.
- Werkt met alle optionele windschermen.

ZITTINGEN EN ZADELS

Bestuurdersrugsteun	G2L (behalve MAX-modellen)	**715003941**

- Geeft de rug van de bestuurder extra steun om nog verder te rijden met maximaal comfort.
- Kan horizontaal worden aangepast volgens de lengte en voorkeuren van de bestuurder.
- Wordt op het voertuig gemonteerd en goed vergrendeld.

Set voor Outlander MAX passagierszitting	G2 2015 en recenter, G2L (alleen MAX-modellen)	**715002373**

- Perfect om versleten of beschadigde passagierszitting te vervangen.

Zadelhoes voor zwaar gebruik	G2, G2L	**715007212**

- Materiaal voor zwaar gebruik om het zadel te bedekken en te beschermen.
- Bestand tegen scheuren en slijtage.
- Gewoon over het originele zadel te trekken, dankzij de elastiek blijft de hoes goed op zijn plaats.

HMWPE-SKIDPLATES

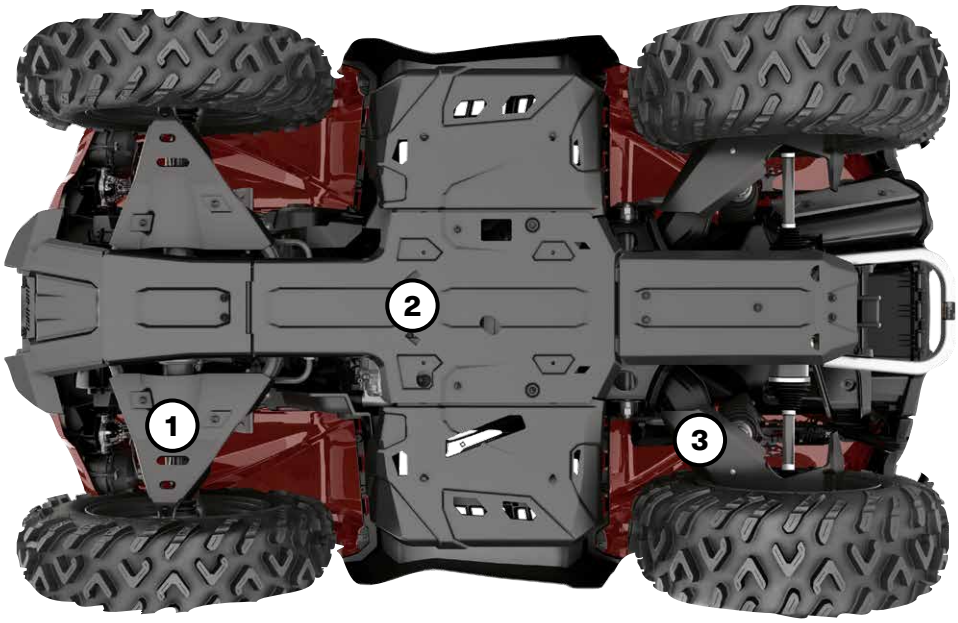

Onze kunststofskidplates glijden makkelijk en geluidloos over obstakels, voor geweldige bescherming op moeizaam terrein. Gemaakt van 6 mm dik, slijtvast, thermisch gevormd HMWPE (polyethyleen met hoog moleculair gewicht).

- Lichter dan aluminium.
- Superieure weerstand tegen barsten.
- Hoge schokbestendigheid.

OUTLANDER, RENEGADE

	G2						G2L		G2S	
	2016 en ouder		2017-2018		2019 en recenter				2017-2018	2019-2022
	Behalve MAX- en X mr 1000R-modellen	Alleen MAX- en X mr 1000R-modellen	Behalve MAX- en X mr 1000R-modellen	Alleen MAX- en X mr 1000R-modellen	Behalve MAX- en X mr 1000R-modellen	Alleen MAX- en X mr 1000R-modellen	Behalve MAX-modellen	Alleen MAX-modellen		
Set met HMWPE-skidplates ter bescherming										
	715004214	**715004215**	**715004209**	**715004210**	**715004806**	**715004807**	**715004211**	**715004212**	**715004213**	**715004809**
Individuele HMWPE-skidplates										
1 **A-arm-beschermers**	**715002924**	**715002924**	**715002924**	**715002924**	**715004822**	**715004822**	**715002924**	**715002924**	**715002924**	**715004822**
2 **Beschermplaten onderkant** *Gedeelte voetsteun niet compatibel met Renegade X mr*	**715002926**	**715002927**	**715002926**	**715002927**	**715002926**	**715002927**	**715002928**	**715002929**	**715002974**	**715002974**
3 **Bescherming wieldraagarm**	–	–	**715003466**	**715003466**	**715004823**	**715004823**	**715003466** (alleen modellen 2015 tot 2020)	**715003466** (alleen modellen 2015 tot 2020)	**715003466**	**715004823**

KUNSTSTOF SKIDPLATES

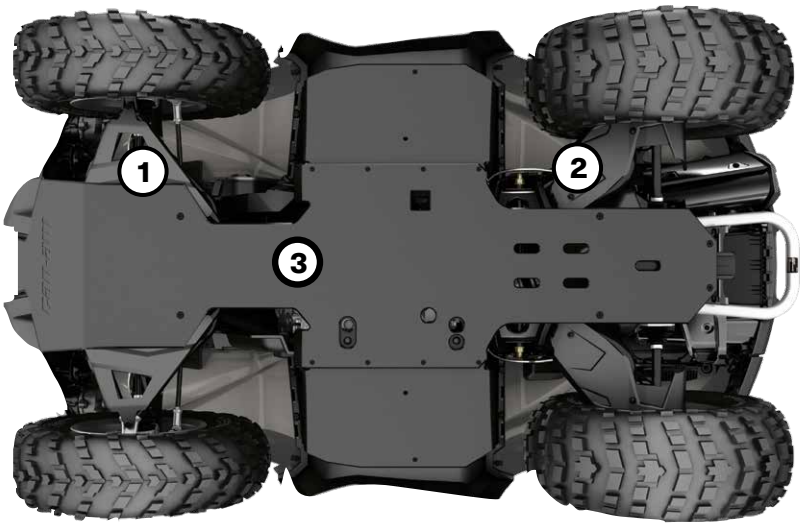

715003046

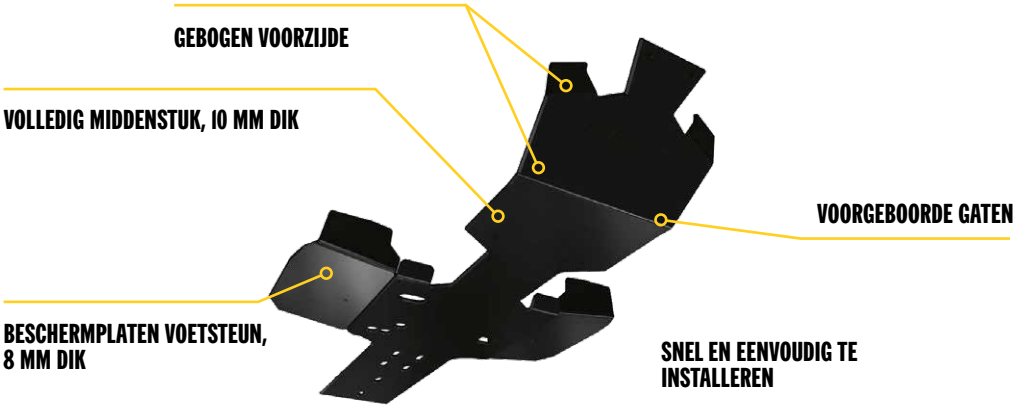

Onze kunststof platen glijden vlot en geruisloos over hindernissen en bieden geweldige bescherming op moeilijk terrein. Gemaakt van slijtvast, thermisch gevormd polyethyleen met hoog moleculair gewicht (HMWPE).

• Lichter dan aluminium.

Kies een volledige beschermingsset of individuele bescherming voor je Outlander of Renegade	OUTLANDER	OUTLANDER MAX	OUTLANDER 6X6	G2, G2S	G2L	G2L MAX
INDIVIDUELE PLASTIC SKIDPLATES						
1 A-ARMBESCHERMERS G2	715002924	715002924	715002924	715002924	–	–
2 BESCHERMING WIELDRAAGARM G2	715002925	–	715002925	715002925	–	–
3 KUNSTSTOF SKIDPLATE G2	715006019	715006020	715005290 715005320 (MAX)	–	715006115	715006116

ALUMINIUM SKIDPLATES

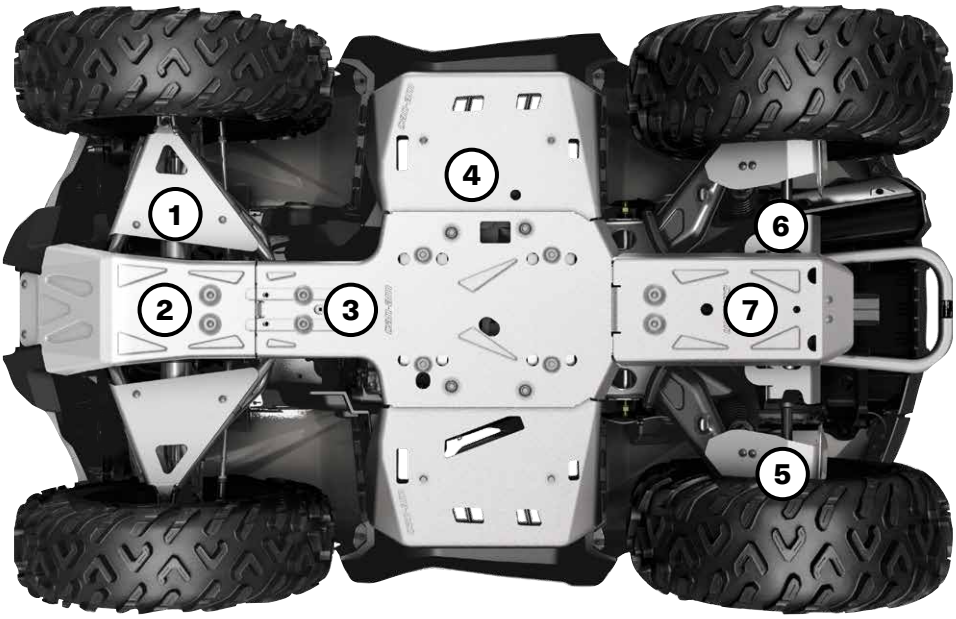

Voor de ultieme duurzaamheid en kracht zijn al onze aluminium skidplates gemaakt van 4,5 mm dik sterk 5052 H32 aluminium.

- Ultieme duurzaamheid.
- Uiterst sterk.

OUTLANDER

	G2						G2L	
	2016 en ouder		2017-2018		2019 en recenter		Elk jaar	
	Behalve MAX- en X mr 1000R-modellen	Alleen MAX- en X mr 1000R-modellen	Behalve MAX en X mr 1000R-modellen	Alleen MAX- en X mr 1000R-modellen	Behalve MAX- en X mr 1000R-modellen	Alleen MAX- en X mr 1000R-modellen	Behalve MAX-modellen	Alleen MAX-modellen
Kit met aluminium skidplates ter bescherming								
	715002137	715002138	715004197	715004198	715004804	715004805	715004199	715004200
Individuele aluminium skidplates								
1 A-armbeschermers	715001667	715001667	715001667	715001667	715004820	715004820	715001667	715001667
2 Front skidplate	715000926	715000926	715000926	715000926	715000926	715000926	715001906	715001906
3 Central skidplate	715002078	715002078	715002078	715002078	715002078	715002078	715002078	715002078
4 Beschermplaten voetsteun	715000922	715000922	715000922	715000922	715000922 (behalve X mr 850-modellen)	715000922	715000922	715000922
5 Bescherming wieldraagarm	–	–	715008595	715008595	715004821	715004821	715008595	715008595
6 Differentieelbeschermers achteraan	715000920	715000920	715000920	715000920	715000920	715000920	715000920	715000920
7 Rear skidplate	715002028	715002029	715002028	715002029	715002028	715002029	715002028	715002029

ALUMINIUM SKIDPLATES

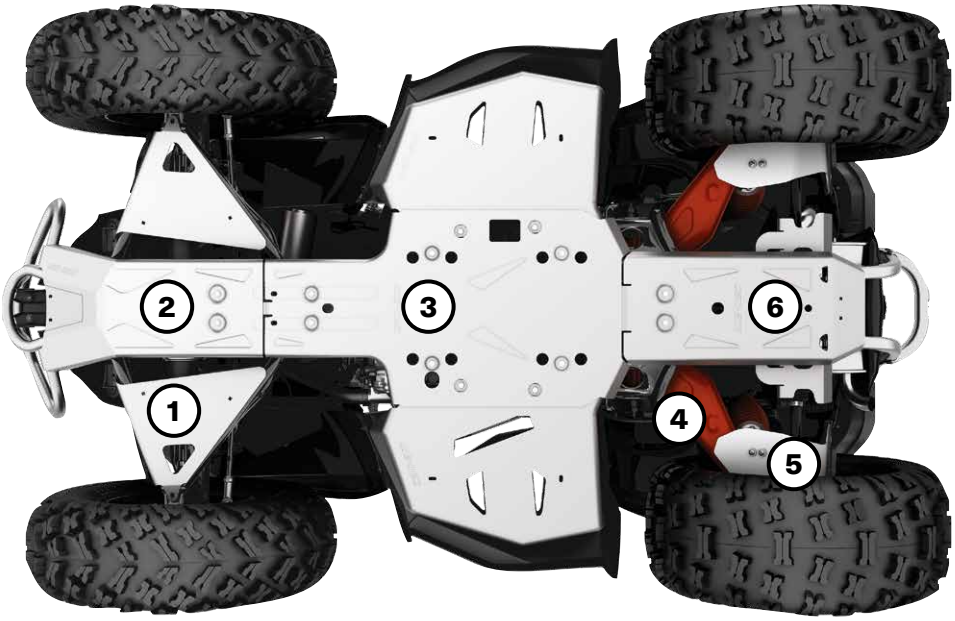

Voor de ultieme duurzaamheid en kracht zijn al onze aluminium skidplates gemaakt van 4,5 mm dik sterk 5052 H32 aluminium.

- Ultieme duurzaamheid.
- Uiterst sterk.

	RENEGADE			
	G2S			
	2016 en ouder	2017-2018	2019-2022	2023 en recenter
Individuele aluminium skidplates				
① **A-armbeschermers**	715001667	715001667	715004820	715004820
② **Front skidplate**	715000925	715000925	715000925	715001906
③ **Central skidplate**	715002078	715002078	715002078	715002078
④ **Bescherming wieldraagarm**	715001129	715008595	715004821	715004821
⑤ **Differentieelbeschermers achteraan**	715000920	715000920	715000920	715000920
⑥ **Rear skidplate**	715002028	715002028	715002028	715002028

HMWPE EN ALUMINIUM SKIDPLATES

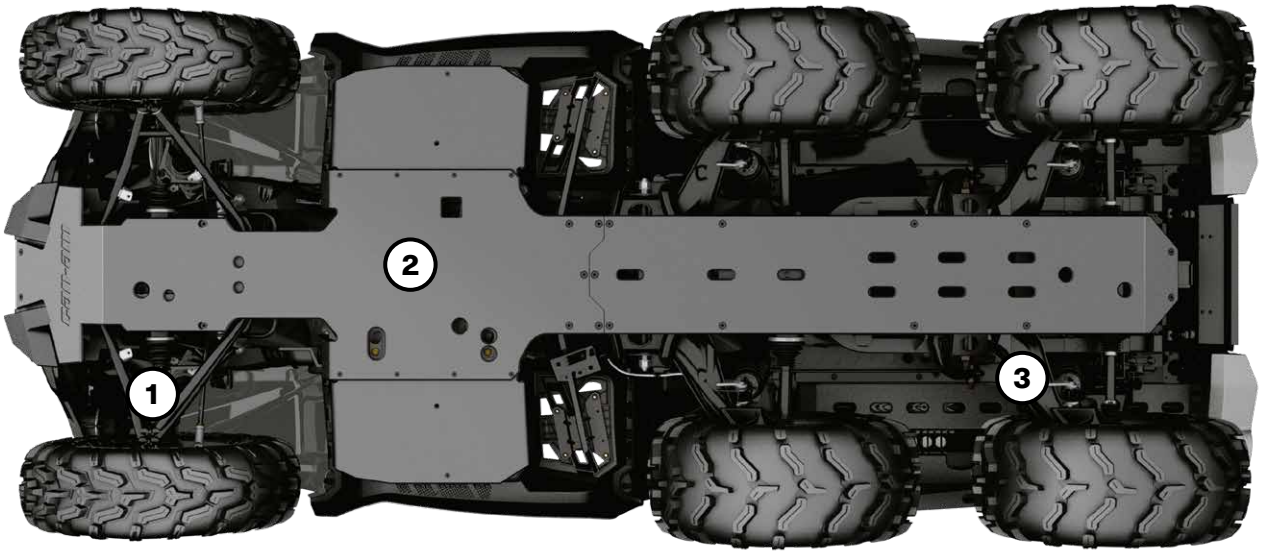

Onze kunststof en aluminium platen glijden vlot en geruisloos over hindernissen en bieden geweldige bescherming op moeilijk terrein.

HMWPE
Gemaakt van 6 mm dik, slijtvast, thermisch gevormd HMWPE (polyethyleen met hoog moleculair gewicht).

- Lichter dan aluminium.
- Superieure weerstand tegen barsten.
- Hoge schokbestendigheid.

ALUMINIUM
Gemaakt van uiterst sterk, 4,5 mm dik 5052 H32 aluminium.

- Ultieme duurzaamheid.
- Uiterst sterk.

OUTLANDER 6X6

	G2 6x6			G2L 6x6
	2016 en ouder	2017 - 2018	2019 en recenter	Elk jaar
Individuele HMWPE-skidplates				
① **HMWPE A-armbeschermers**	**715002924**	**715002924**	**715004822**	**715002924**
② **HMWPE volledige skidplate voor onderkant**	**715005290** (Behalve MAX)	**715005290**	**715005290** (Behalve MAX)	**715004987** (behalve MAX)
	715005320 (Alleen MAX)	**715005320**	**715005320** (Alleen MAX)	**715005259** (Alleen MAX)
③ **HMWPE bescherming wieldraagarm**	–	**715003466**	**715004823**	**715003466** (Alleen modellen 2020 en ouder)
Individuele aluminium skidplates				
① **Aluminium A-armbeschermers**	**715001667**	**715001667**	**715004820**	**715001667**
② **Aluminium volledige skidplate voor onderkant**	–	–	–	–
③ **Aluminium bescherming wieldraagarm**	–	**715008595**	**715004821**	**715008595**

BUMPERS EN BESCHERMERS

Bumpers

Expedition voorbumper

G2, G2L (behalve X mr-modellen en X xc-modellen 2022 en recenter)	**715007233**

- Gemaakt van 3,8 cm stalen buizen met profiel voor complete bescherming van de voorzijde van het voertuig.
- Beschermt maar hindert de koplampen niet.
- Geïntegreerde bevestigingspunten voor verlichting.
- Anti-corrosiecoating aan binnen- en buitenkant met duurzame afwerking met poedercoating.

Expedition achterbumper

G2, G2L	**715007234**

- Gemaakt van 3,8 cm stalen buizen met profiel voor complete bescherming van de achterzijde van het voertuig.
- Beschermt maar hindert de achterlichten niet.
- Anti-corrosiecoating aan binnen- en buitenkant met duurzame afwerking met poedercoating.
- Voor installatie van G2-basis en DPS-achterbumper zijn 705008164 en 705008165 vereist.

X mr voorbumper

G2S 2023 en recenter	**715008198**

- Verbeterde bescherming van de voorzijde. Vereist als montagepunt voor radiatorverplaatsingskit (715008898).

XT voorbumper

G2	**715004837**

- Biedt extra bescherming tegen obstakels.
- Robuust en duurzaam, wordt op de standaardbumper geplaatst om je Outlander om te vormen tot een XT model.
- Standaard op XT, XT-P, Mossy Oak en Limited modellen.
- Grote buisconstructie met zwarte poederlakafwerking en metalen hoeken.

XT achterbumper

G2	**715004920**

- Biedt extra bescherming tegen obstakels.
- Robuust en duurzaam, wordt op de standaardbumper geplaatst om je Outlander om te vormen tot een XT model.
- Standaard op XT, XT-P, Mossy Oak en Limited modellen.
- Grote buisconstructie met zwarte poederlakafwerking en metalen hoeken.

XT voorbumper

G2L	**715001910**

- Compatibel met lier.
- Grote buisvormige constructie.
- Beschermt het voertuig tegen obstakels.
- Standaard op XT-modellen.

XT achterbumper

G2L	**715001911**

- Grote buisvormige constructie.
- Beschermt het voertuig tegen obstakels.
- Standaard op XT-modellen.

Extreme voorbumper

G2	**715001286***
G2L	**715004279**

- Uiterst stevig gebouwd.
- Verbeterde bescherming van de voorzijde.
- Compatibel met XT voorbumper.
- Past op het Apache™ 360 rupsbandsysteem (wanneer zijpanelen zijn verwijderd).

**Niet compatibel met trekhaakbevestiging vooraan. Het installeren van sommige getoonde accessoires kan de conformiteit van het voertuig met bepaalde regelgevingen beïnvloeden. Raadpleeg je lokale dealer voor meer informatie.*

Rancher voorbumper

G2, G2L (behalve X mr-modellen) | **715003461**

- Dankzij de lage bescherming en platen vooraan kun je je ATV gebruiken in kuddes en de veiligheid van het voertuig en de dieren garanderen.
- Met het vlakke gedeelte vooraan kun je vee of lichte voorwerpen zachtjes duwen, bijv. om een hek te sluiten.
- De volledige dekking vooraan biedt een extra bescherming voor je koplampen en radiator.
- Anticorrosiecoating aan binnen- en buitenkant met duurzame afwerking met poedercoating.
- Niet compatibel met rupsbandsystemen, ploegen en trekhaakbevestiging vooraan.

Het installeren van sommige getoonde accessoires kan de conformiteit van het voertuig met bepaalde regelgevingen beïnvloeden. Raadpleeg je lokale dealer voor meer informatie.

Rancher achterbumper

G2, G2L (behalve 6x6-modellen) | **715003462**

- Perfect om je ATV te gebruiken om kuddes te hoeden en de veiligheid van het voertuig en de dieren te garanderen.
- De uitgebreide dekking biedt een extra bescherming voor je achterlichten.
- Anticorrosiecoating aan binnen- en buitenkant met duurzame afwerking met poedercoating.
- Niet compatibel met rupsbandsystemen.

Het installeren van sommige getoonde accessoires kan de conformiteit van het voertuig met bepaalde regelgevingen beïnvloeden. Raadpleeg je lokale dealer voor meer informatie.

Renegade Extreme voorbumper

G2S 2022 en ouder (behalve X mr-modellen) | **715002469**

- Verbeterde bescherming van de voorzijde.
- Vereist als montagepunt voor radiatorverplaatsingskit (715008898).

Beschermers

Zijbeschermers carrosserie

G2 2012 tot 2018 met standaard XT bumper, G2 2012 en recenter met Rancher bumper, G2L met Rancher bumper (behalve X mr- en 6x6-modellen)	**715003459**
G2 2019 en recenter met XT bumpers (behalve X mr- en 6x6-modellen)	**715004940***

- De bumperbeschermer voor het zware werk, ontworpen om je ATV te beschermen en de look van je ATV te verbeteren.
- Het duurzame ontwerp en het robuuste uiterlijk van deze bumperbescherming bieden volledige bescherming langs de zijkant voor landbouw-, ranch- en bosbouwtoepassingen.
- Duurzame, robuuste stalen buisconstructie met een diameter van 3 cm, met anticorrosiecoating aan binnen- en buitenkant met duurzame afwerking met poedercoating.
- Niet compatibel met automatisch reinigende voetsteunen.
- XT voor- en achterbumpers of Rancher voor- en achterbumpers zijn vereist voor installatie.
- Verlengstukken voor zijbeschermers carrosserie (715003460) vereist voor installatie op MAX-modellen.

**Niet compatibel met Ranch voor- en achterbumper.*

Verlengstukken voor zijbeschermers carrosserie
(Niet afgebeeld)

G2, G2L (alleen MAX-modellen) | **715003460**

- Dit speciaal ontworpen verlengstuk voor zijbeschermers carrosserie is specifiek gemaakt om naadloos te passen op en aan te sluiten bij de look van Outlander MAX-modellen.

Spatborden

G2 (met standaard spatborden) | **715007089**

- Houden de laadruimte vrij van modder, sneeuw en vuil en beschermen de aanhanger tegen voertuigen achter jou.
- Maken je voertuig nog mooier.
- Standaard spatbord vereist.
- Verkocht per paar.

Spatborden	G2 2012-2018 (behalve met 30 inch banden) (behalve 6x6-modellen)	**715001764***
	G2 2019 en recenter (met 30 inch banden) (behalve 6x6-modellen)	**715004250****
	G2L	**715001909*****
	Alleen voor G2L Europese voertuigen van 2015 en recenter	**715004487**

- Kit ontworpen om extra bescherming te bieden tegen vuil en modder. Onontbeerlijk als je graag in de modder rijdt.
- Gemaakt van geïnjecteerde kunststof onderdelen die perfect passen op de spatborden van je voertuig.
- Geeft je voertuig een robuuste, trendy look.
- Omvat verlengstukken vooraan en achteraan geleverd met alle onderdelen voor installatie.

**Standaard op G2 modellen van 2019 en recenter (behalve X mr-modellen).*
***Standaard op G2 X mr 1000R.*
****Niet geschikt voor Europese voertuigen.*

Verlengstukken voor spatborden	G2 (behalve 6x6-modellen)	**715005111***

- Zorg ervoor dat er geen brokstukken van het terrein op jou of je voertuig terechtkomen tijdens het rijden, met deze extragrote verlengstukken voor spatborden, inclusief spatborden voor nog meer bescherming tegen modder/sneeuw, vooral wanneer je met rupsbanden rijdt.
- Gemaakt van HMWPE (polyethyleen met hoog moleculair gewicht) voor geavanceerde slijtvastheid.
- Inclusief verlengstukken voor en achter.

**Moet gebruikt worden met spatbord voor G2 (715001764).*

Spatborden	G2S (behalve X mr-modellen)	**705012695**

- Geïntegreerde verlengstukken voor de spatborden, met een sportieve look en volledige bescherming tegen vuil en water.
- Omvatten verlengstukken vooraan en achteraan geleverd met alle onderdelen voor installatie.

Beschermbuizen voor laadbak	G2 (alleen 6x6-modellen)	**715002030**

- Bumpers die op de zijkanten van de laadbak van de 6x6 worden geschroefd.
- Beschermen de kunststof onderdelen aan de buitenkant van de laadbak tegen rotsen, bomen en andere obstakels wanneer je door smalle doorgangen rijdt of ladingen in de laadbak vervoert.

Beschermbuizen voor laadbak	G2L (alleen 6x6-modellen)	**715005266**

- Bumpers die op de zijkanten van de laadbak van de 6x6 worden geschroefd.
- Beschermen de kunststof onderdelen aan de buitenkant van de laadbak tegen rotsen, bomen en andere obstakels wanneer je door smalle doorgangen rijdt of ladingen in de laadbak vervoert.

VERLICHTING EN ELEKTRISCH

Geïntegreerde combinatie verwarmde handgrepen en gashendel	G2, G2L, G2S (2024 en recenter)	**715005072**

- Warmteniveaus voor handgrepen en duim weergegeven op het scherm.
- Ergonomische knop ingebouwd op handgreep links.
- Eén knop voor selectie warmtestand voor beide handgrepen en duim.
- Vijf temperatuurinstellingen voor de duim en handgrepen.
- Verstelbare warmteverhouding tussen verwarming handgreep en duim.
- Knop vasthouden om maximale warmte snel te bereiken.
- Onthoudt de laatste warmte-instelling.
- Waterdichte afdichting van klasse IP68 houdt water en wind buiten.
- Voldoet aan ECE.
- Plug-and-play-installatie.
- Handgrepen met klemsysteem, geen lijm vereist.

Combinatie verwarmde handgrepen en gashendel	G2, G2L, G2S	**715003250** Niet compatibel met Intelligent Throttle Control (iTC)
	G2, G2L, G2S	**715008739*** Compatibel met Intelligent Throttle Control (iTC)

- Temperatuurinstellingen steeds makkelijk leesbaar dankzij de led-dimmer.
- 4 temperatuurinstellingen met individuele bedieningselementen voor duim en hand.
- Terug naar vorige verwarmingsinstelling.
- Uitschakelen met een druk op de knop.
- Aansluitkabel is alleen vereist voor installatie op G2L-modellen.

**Beugel voor verplaatsing 715007619 vereist voor installatie op modellen van de T-categorie en G2L XU (INTL)*

Aansluitkabel
(Niet afgebeeld)

G2L | **710004567**

- Vereist voor installatie van combinatie verwarmde handgrepen en gashendel.

Aansluiting voor verwarmd vizier

G2, G2L | **715001246**

- Strategisch op het voertuig geplaatst om je beweeglijkheid te behouden.
- Optionele aansluiting voor vizier om zonder condens te rijden.
- Snel en eenvoudig te installeren.
- Wordt per stuk verkocht.
- Verwarmd vizier niet inbegrepen.

Handgrepen en aansluiting voor verwarmd vizier voor passagiers

G2, G2L (alleen MAX-modellen) | **715008794**

- Vervangen de standaard handgrepen voor passagiers.
- Schakelaar voor twee verschillende temperatuurinstellingen geïntegreerd in de armleuning van het zadel voor verwarmde handgrepen met 3 zones.
- Aansluiting voor verwarmd vizier geïntegreerd in de armleuning.

Set voor USB-voedingsuitgang

G2, G2L, G2S | **219400510**

- Laadt je elektronische apparaten op tijdens het rijden* (smartphone, mp3, verwarming, enz.).
- Twee USB-aansluitingen.
- De voedingsuitgang kan onderweg niet alle soorten apparaten opladen.

Zadelverwarming

G2, G2L | **715007211**

- 25 W zadelverwarming voor rijcomfort zonder koude rillingen.
- Slechts één temperatuur.
- Alleen verwarmingskussen en kabelset.
- Zadellhoes voor zwaar gebruik (715007212) is vereist voor installatie.

Bluetooth geluidsbalk van MTX voor het stuur

G2, G2L, G2S | **219400840**

- Bluetooth luidspreker met het onklopbare gebruiksgemak van bediening met de vingertoppen.
- Robuuste, weerbestendige luidspreker van klasse IP66, ontworpen voor gebruik buitenshuis.
- Aangedreven door 150 watt kwalitatief geluidsvermogen.
- Naadloze integratie en bediening vanaf apparaten met Bluetooth.
- Inclusief: invoer-, massa- en contactkabels, plus extra poort en aansluitkabel van 3,5 inch (8,89 cm).
- Niet compatibel met XT beschermingskit voor handgrepen.
- CE-conform.

Opmerking: We raden aan dat je 320 kbps MP3, 192-256 kbps AAC of AIFF, WAV formaten gebruikt die geschikt zijn voor het potentieel van de luidspreker. Meer gecomprimeerde formaten zullen waarschijnlijk leiden tot gedegradeerde geluidskwaliteit.

Houder voor elektronische apparaten

G2, G2L (behalve 6x6- en X mr-modellen) | **715004919**

- Robuuste spuitgegoten polypropyleen constructie die perfect past en eenvoudig te installeren is.
- Verstelbare houder, geschikt voor smartphones of kleine tablets met een lengte of breedte van 7,5 cm tot 13,0 cm, met of zonder beschermhoes.
- Geïntegreerde bergruimte (2,1 L).
- Groeven om de laadkabel door het deksel te leiden.
- Mogelijkheid om de 12V-voedingsuitgang te verplaatsen of een USB-uitgang te installeren in het bergvak (USB-voedingsuitgang apart verkocht).
- Niet compatibel met windschermen of snorkelkit.

Motorverwarming

Outlander 500 / 570 / 650 / 800 (G1/G2)	**605154278**
Outlander 1000 (G2)	**715002043**

Led-rijverlichting van 9 cm (2 x 14 W)

G2, G2L (behalve X mr-modellen) | **715009775**

- Led-lichten van 14 watt die elk 1260 lux produceren.
- Uitgerust met 6 krachtige leds in een behuizing van gegoten aluminium voor zwaar gebruik.
- Met 2 bevestigingspunten: als het ene bevestigingspunt losraakt in een botsing, draai je naar het volgende punt en kun je het licht weer monteren.
- Verkocht per paar.
- ECE-gecertificeerd.
- Gerichte spot voor een smalle en lange lichtstraal, perfect wanneer je tegen hogere snelheden rijdt.
- Expedition voorbumper (715007233) en voedingskabel verlichting (715007275) vereist voor installatie.

Led schijnwerpers van 9 cm (2 x 14 watt)

G2, G2L (behalve X mr-modellen) | **715009774**

- Led-lichten van 14 watt die elk 1260 lux produceren.
- Uitgerust met 6 krachtige leds in een behuizing van gegoten aluminium voor zwaar gebruik.
- Met 2 bevestigingspunten: als het ene bevestigingspunt losraakt in een botsing, draai je naar het volgende punt en kun je het licht weer monteren.
- Verkocht per paar.
- ECE-gecertificeerd.
- Krachtige lichtstraal voor een brede lichtbundel, perfect voor werkzaamheden zoals ploegen of in bochtige, stoffige of mistige rijomstandigheden.
- Expedition voorbumper (715007233) en voedingskabel verlichting (715007275) vereist voor installatie.

Ronde led-verlichting van 10 cm (2 x 25 watt)

G2, G2L (behalve X mr-modellen) | **715002935**

- Led-schijnwerpers van 25 W.
- 1.800 lux.
- Duurzaam en waterdicht.
- Omvat basiskabels en schakelaar.
- Grille voorzien van Can-Am logo.
- Verkocht per paar.
- Niet CE-conform.
- Expedition voorbumper (715007233) en voedingskabel verlichting (715007275) vereist voor installatie.

Lichtbalk met dubbele rij leds van 25 cm (60 watt)

G2, G2L (behalve X mr-modellen) | **715002933**

- Uitgerust met twaalf leds van 5 W van Cree.
- 5.400 lux.
- Veel lichtsterkte in een compact formaat.
- Duurzaam en waterdicht.
- Kan worden geïnstalleerd op voorbumpers, sportdak en Bimini dak met zonneklep.
- Expedition voorbumper (715007233) en voedingskabel verlichting (715007275) vereist voor installatie.
- Verlicht meer dan 460 m voor het voertuig en 20 m breed aan elke zijde.
- Niet CE-conform.

Voedingskabel verlichting

(Niet afgebeeld)

G2, G2L | **715007275**

- Vereist voor installatie van led-lichtbalk van 25 cm, led-lichten van 10 cm.

Baja Designs grootlichtkit

G2 (2022 en ouder) | **715004284**

- Dankzij de rechtstreekse plug-and-play-installatie met bouten op de originele plaats van het grootlicht, wordt upgraden van je standaard grootlicht naar deze krachtige Baja Designs Squadron Pro led-lichten kinderspel.
- Elke spot is uitgerust met 4 leds van Cree die 4900 lux produceren bij 40 watt.
- Lichtpatroon voor een soepele mix van licht voor toepassingen zowel dichtbij als veraf.
- Niet CE-conform

Vierkante led-verlichting van 5 cm (2 X 10 watt)

G2, G2L, G2S | **715004293**

- Verlichtingsset met 2 x 900 lux 10 W leds van Cree.
- Sterke lichtstraal met een bereik tot 107 m, verbruikt minder dan 1 A per lamp.
- Montagekit voor verlichting met meerdere standen is vereist voor installatie.
- Niet CE-conform.

Montagekit voor verlichting met meerdere standen

G2, G2L, G2S | **715004274**

- Klemmen voor meerdere standen, die passen op buizen van verschillende formaten: 19 mm tot 38 mm.
- Vereist om de vierkante led-verlichting van 5 cm (2 x 10 W) te installeren.
- Pakket met klemsteunen voor buizen en voedingskabels.

RAM†-schijnwerper met leds

G2, G2L, G2S | **710005423**

- Schijnwerper met 540 lux led-verlichting (9 W) voor zwaar gebruik, standaard geleverd met een dubbel kogelscharnier met een diameter van 2,5 cm, bekleed met rubber.

Het installeren van sommige getoonde accessoires kan de conformiteit van het voertuig met bepaalde regelgevingen beïnvloeden. Raadpleeg je lokale dealer voor meer informatie.

C-TEK lader

860200997

- CTEK, fabrikant van de meest intelligente acculaders ter wereld, heeft een specifieke lader voor alle BRP-producten geproduceerd.
- De lader voldoet aan de veeleisende omstandigheden in koude gebieden.
- Vraag je dealer om meer informatie.

Gps RAM†-houder voor stuur

G2, G2L, G2S | **715001985**

- Handige houder om de Garmin Montana gps (niet inbegrepen) op het stuur van je voertuig te monteren.

Groene sleutel Digitally Encoded Security System (D.E.S.S.™)

G2, G2S (2018 en recenter)	**710005232**

- Dankzij de sleutel van het Digitally Encoded Security System (D.E.S.S.) met antidiefstaltechnologie kunnen bestuurders telkens opnieuw vlot en snel starten.
- De sleutel communiceert draadloos met het voertuig, zodat het alleen start als de sleutelcode overeenkomt met het voertuig, voor de ultieme gemoedsrust.
- Het programmeerbare D.E.S.S. De sleutel kan ook geprogrammeerd worden in 3 modi:
- Werkmodus: beperkt de rijsnelheid tot 40 km/u maar begrenst het motorkoppel niet.
- Normale modus: beperkt de rijsnelheid tot 70 km/u en 50% minder koppel.
- Prestatiemodus: geen beperkingen.

LIEREN

Can-Am HD lieren

Can-Am HD 2500 lier

G2, G2L (behalve T-cat 2022 en recenter)	**715006414**
T-cat 2022 en recenter en G2L XU (INT)	**715008140**

- 4-wegs rolgeleider voor zwaar gebruik.
- Ergonomische handgreep.
- Stevige stalen tandwielen en bussen voor meer koppel en langere levensduur.
- Automatische 100% lasthoudrem.
- Afgedichte solenoïde voor bescherming tegen weersomstandigheden.
- Bedrade afstandsbediening afzonderlijk verkocht.
- Plug-and-play bedrading en bevestigingsbeugels.
- Weerbestendige, op het stuur gemonteerde schakelaar.
- 1.134 kg trekkracht.
- 15,2 m lange staalkabel van 4,8 mm.
- CE-conform.

Can-Am HD 3500 lier

G2, G2L (behalve T-cat 2022 en recenter)	**715006415**
T-cat 2022 en recenter en G2L XU (INT)	**715008141**

- 4-wegs rolgeleider voor zwaar gebruik.
- Ergonomische handgreep.
- Stevige stalen tandwielen en bussen voor meer koppel en langere levensduur.
- Automatische 100% lasthoudrem.
- Afgedichte solenoïde voor bescherming tegen weersomstandigheden.
- Bedrade afstandsbediening afzonderlijk verkocht.
- Plug-and-play bedrading en bevestigingsbeugels.
- Weerbestendige, op het stuur gemonteerde schakelaar.
- 1.588 kg trekkracht.
- 15,2 m lange staalkabel van 5,4 mm.
- CE-conform.

Accessoires voor lieren

Draadloze afstandsbediening

WARN lieren	**715002542**

- Snel en eenvoudig te installeren dankzij de kabelset met geïntegreerde antenne en alle noodzakelijke montageonderdelen.
- Met dit systeem kun je de lier vanuit elke positie binnen een straal van 15,2 m bedienen, waardoor je bergingsmogelijkheden toenemen.
- Alle onderdelen zijn weerbestendig.

Bedrade afstandsbediening

WARN lieren	**715006378**
Can-Am HD lieren (715006414 en 715006415)	**715006555**
Can-Am HD lieren (715008140, 715008141 en 715008285)	**715008121**

- Met deze set kunnen eigenaars een afstandsbediening toevoegen aan hun lier of een standaard lier.
- Werkt met de op het stuur gemonteerde schakelaar.
- Bedrade afstandsbediening en stekkerbus inbegrepen.
- Kabel van 3 meter.

Pakket met lier achteraan

G2 (behalve 6x6-modellen)	**715007100**
G2 (alleen 6x6-modellen)	**715006503**
G2L (alleen 6x6-modellen)	**715007099**

- De lier achteraan met afstandsbediening is een geschenk uit de hemel om jezelf uit de modder te trekken of zware lasten te vervoeren.
- Omvat een volledig afgedichte lier van Warn en alle nodige kabels en montageonderdelen voor een eenvoudige en snelle installatie.
- 1.361 kg trekkracht.
- 15,2 m lange staalkabel van 5,5 mm.

Accessoires voor lier

715002409

- Haal het maximum uit je lier.
- Verdubbel de trekkracht, verander de trekrichting en houd je lier altijd bedrijfsklaar.
- Bevat boomriemen, rammelblok, harpsluiting en handschoenen voor lier.

WARN rolgeleider

WARN lieren | **715007698**

- Constructie met dubbele poedercoating.
- Vereist om de synthetische lierkabel (715004254) op WARN lieren te gebruiken.
- Alleen voor gebruik met synthetische lierkabels.

Kabelgeleider met rollen

WARN lieren	**715007699**
Can-Am HD lier	**710007459**

- Met rollen bovenaan, onderaan en opzij om slijtage van de kabel te beperken. Soepele bediening vanuit elke richting vergemakkelijkt het optillen.

Haak met veiligheidspal en -riem
(Niet afgebeeld)

Can-Am HD lieren | **705014949**

- Haak voor zwaar gebruik van de lierkabel, met roestvrijstalen sluiting.
- Inclusief nylon veiligheidsriem.

Reservetrekkabel - Can-Am HD

705014983
705014984

- Speel op veilig, neem altijd een reservetrekkabel mee.
- 1.134 kg trekvermogen met 15,2 m lang touw van 4,8 mm voor 705014983.
- 1.588 kg trekvermogen met 15,2 m lang touw van 5,5 mm voor 705014984.

Reservetrekkabel - ATV WARN lieren

715006256

- Speel op veilig, neem altijd een reservetrekkabel mee.
- 1.588 kg trekvermogen.
- 15,2 m lange staaldraad van 5,5 mm van vliegtuigkwaliteit.

Kabelboom voor lier
(Niet afgebeeld)

G2 2021 en recenter, G2S 2021 en recenter en G2L | **715002453**

- Plug-and-go bedrading vereist om alleen de WARN lier te installeren.
- Niet vereist voor Can-Am HD lieren.

Synthetische lierkabel

ATV WARN lieren | **715004254**

- Eenvoudiger om mee te werken dan een staalkabel.
- Ter vervanging van de originele kabel van alle in de fabriek gemonteerde WARN lieren of verkocht als accessoire door BRP.
- Inclusief synthetisch touw en bus ter bescherming tegen stenen.
- Altijd gebruiken met nieuwe rolgeleider (715007698).
- 15,2 m lang synthetisch touw van 4,8 mm.
- 1.588 kg trekvermogen.

Montageplaat voor lier

G2S 2022 en ouder | **715000927**

- Voegt extra functies toe aan je Renegade.
- Past op lieren voor Can-Am door WARN.

TREKHAKEN

Trekhaken

Trekhaak achter

G2, G2L (behalve 6x6-modellen), G2S | **715001925**

- Afgewerkt met e-coating.
- Vaste bevestigingsbeugel voor trekhaakkogel.
- Met vast bevestigingspunt voor trekhaakkogel om een trekhaak te bevestigen.
- Deze trekhaak heeft een trekvermogen van 590 kg.
- Kogel van trekhaak niet inbegrepen.

Trekstang voor trekhaak voor en achter

G2, G2L, G2S | **715008350**

- Standaard op trekhaakbevestiging van 5 cm.
- Heeft een trekvermogen van 750 kg.
- Kogel van trekhaak niet inbegrepen.
- Gesmeed staal.

Accessoires voor trekhaken

Trekhaakbevestiging achter

G2S 2012 met 800R of 1000 motor, G2S 2013 en recenter, G2L en G2 | **715005186**

- Afgewerkt met e-coating.
- Heeft geen invloed op de ruimte tussen voertuig en grond.
- Bal van trekhaak niet inbegrepen.
- Deze trekhaak heeft een trekvermogen van 680 kg, voor gebruik met 4x4.
- Deze trekinrichting heeft een trekvermogen van 750 kg, voor gebruik met 6x6.
- Conform de Europese T-regelgeving.
- Niet compatibel met G2L-modellen met rear skidplates.

Trekhaakbevestiging vooraan

G2 | **715000921**

- Trekhaakbevestiging met of zonder lier aan de voorkant van de Outlander.
- Deze trekhaak heeft een trekvermogen van 590 kg.
- Zo kun je met je trailer manoeuvreren in krappe ruimtes.
- Trekstang voor trekhaak apart verkocht.
- Niet compatibel met Extreme voorbumper, Rancher bumper en ProMount ploegen.

Rubberen plug voor trekhaakbevestiging

705204503

- Rubberen dop voor trekhaakbevestiging van 5 cm.

Koppeling vooraan

T3 | **705205025**

- Vereist voor T3-modellen.

Multitrailer

619590024

- Vernieuwde draaiwielen voor een nog stillere werking en nu uitgerust met smeernippels.
- Product ontwikkeld voor zware toepassingen.
- 100% gegalvaniseerd staal.
- Specificaties: 12 mm triplex basis, sterke standaard, verplaatsbare bevestigingspunten (4 stuks),
- kiepbak, verwijderbare zijkanten en 4 houders voor hout.
- Onderkant van het draaiwiel en frame ontworpen om over stenen en boomstronken te rijden (geen scherpe randen).
- Lengte laadbak: 182 cm
- Breedte laadbak: 65 cm onder / 95 cm boven
- Hoogte laadbak: 60 cm
- Gewicht: 200 kg met houders voor hout en zijkanten

PERFORMANCE

Performance

Renegade snorkelkit

G2S (2021 en recenter) | **715007083**

- Uitgebreide kit.
- Verlengde luchtinlaten en CVT-uitlaat.
- CVT-uitlaat is ingebouwd in de houder.
- Perfect voor rijden in de modder.

Het installeren van sommige getoonde accessoires kan de conformiteit van het voertuig met bepaalde regelgevingen beïnvloeden. Raadpleeg je lokale dealer voor meer informatie.

Renegade radiatorverplaatsingskit

G2S (2023 en recenter)	**715008898**
G2S (2022 en ouder)	**715001929**

- Radiator wordt helemaal boven op het bagagerek vooraan geplaatst.
- Voorkomt dat de koelprestaties verminderen in modderige omstandigheden.
- Maakt gebruik van de bestaande radiator.
- Inclusief steun, montageonderdelen en slangen.
- Ontworpen voor gemakkelijk aftappen en onderhoud van het koelsysteem.
- Radiator niet inbegrepen.
- Renegade Extreme voorbumper (715002469) vereist voor G2S 2022 en ouder op X mr voorbumper (715008198) vereist voor 2023 en recenter voor installatie (behalve X mr).

Het installeren van sommige getoonde accessoires kan de conformiteit van het voertuig met bepaalde regelgevingen beïnvloeden. Raadpleeg je lokale dealer voor meer informatie.

Modderriem

G2, G2L, G2S | **715003053**

- Handige, stevige handgreep.
- Zorgt dat bestuurders hun gewicht kunnen herverdelen voor betere tractie in veeleisende omstandigheden.

Radiatorbescherming

G2, G2S (behalve G2S met 500 motor) | **715001744**

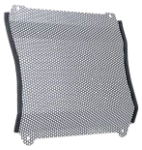

- Over de voorkant van de radiator te monteren metalen scherm als bescherming tegen stenen en takken.

Outlander snorkelkit

G2 2015 en recenter, G2L (behalve X mr- en 6x6-modellen) | **715005999**

- Uitgebreide kit.
- Verlengde luchtinlaten en CVT-uitlaat.
- CVT-uitlaat is ingebouwd in de houder.
- Moet geïnstalleerd worden op een voertuig zonder XT-beschermingskit voor handgrepen.
- Perfect voor rijden in de modder.
- Niet compatibel met voorruit.

Het installeren van sommige getoonde accessoires kan de conformiteit van het voertuig met bepaalde regelgevingen beïnvloeden. Raadpleeg je lokale dealer voor meer informatie.

Outlander snorkelkit

G2 (alleen X mr-modellen), G2L (alleen X mr-modellen) | **715002518**

- Uitgebreide kit.
- Verlengde luchtinlaten en CVT-uitlaat.
- CVT-uitlaat is ingebouwd in de houder.
- Moet geïnstalleerd worden op een voertuig zonder XT-beschermingskit voor handgrepen.
- Perfect voor rijden in de modder.
- Niet compatibel met voorruit.
- Alleen hoger geplaatste claxon.
- Zorgt voor een hogere inlaat.
- Voor een perfect passende installatie is de juiste meterhouder vereist.

Het installeren van sommige getoonde accessoires kan de conformiteit van het voertuig met bepaalde regelgevingen beïnvloeden. Raadpleeg je lokale dealer voor meer informatie.

Outlander radiatorverplaatsingskit

G2, G2L (behalve X xc 2022 en recenter en 6x6-modellen)

715001930

- Radiator wordt helemaal boven op het bagagerek vooraan geplaatst.
- Voorkomt dat de koelprestaties verminderen in modderige omstandigheden.
- Maakt gebruik van de bestaande radiator.
- Inclusief steun, montageonderdelen en slangen.
- Ontworpen voor gemakkelijk aftappen en onderhoud van het koelsysteem.
- Radiator niet inbegrepen.

Het installeren van sommige getoonde accessoires kan de conformiteit van het voertuig met bepaalde regelgevingen beïnvloeden. Raadpleeg je lokale dealer voor meer informatie.

X mr tractieplaten

G2 (alleen MAX-modellen), G2L

715001752

- Bieden extra voetgrip voor de bestuurder bij het rijden in erg modderige omstandigheden.
- Helpen de bestuurder de ideale rijpositie te behouden, om de tractie van het voertuig te maximaliseren.
- Vervaardigd van aluminium.
- Niet bedoeld voor passagiers.

Automatisch reinigende voetsteunen

G2 2015 en recenter, G2L

715004759

- Vervaardigd van aluminium.
- Vervangen de originele voetsteunen.
- Met grote afvoeropeningen om ophoping van modder en sneeuw in de voetsteunen te voorkomen.
- Sportief ontwerp voor meer tractie.
- Niet compatibel met zijbeschermers carrosserie.
- Verkocht per paar.

Voetsteunkit

G2, G2L

715001131

- Biedt maximale geïntegreerde grip en meer stabiliteit bij offensief rijden.
- Opklapbaar uiteinde biedt extra grip in scherpe bochten.
- Vervaardigd van aluminium.
- Verkocht per paar.

Schuimfilter van Twin Air†

G2, G2S, G2L

715001333

- Maximaliseert de prestaties door de luchtstroom te verhogen bij alle toerentallen.
- Onderhoudsvriendelijk: na het rijden in erg stoffige/modderige omstandigheden kun je het filter gewoon wassen en olie toevoegen en het is opnieuw klaar voor gebruik.

Veren voor zwaar gebruik

G2 2012-2018 (basismodel, DPS, XT, X mr alleen met 650 motor en Limited - behalve 6x6) G2S (basismodel alleen met 500 en 570 motor)	**715003199** · Voor
G2L (behalve Mossy Oak-, PRO-, 6x6- en X mr-modellen)	**715007203** · Voor
G2 2012-2018 (basismodel, DPS, XT en X mr alleen met 650 motor - behalve 6x6) G2S (basismodel alleen met 500 en 570 motor)	**715003200** · Achter
G2 2019 en recenter (basismodel, DPS- en XT-modellen, behalve 6x6)	**715005159** · Voor en achter

- Veren voor zware toepassingen zorgen voor verbeterde stijfheid.
- Perfect om sneeuw te ruimen of zware ladingen te vervoeren.
- Betere besturing.
- Standaard op modellen Outlander PRO en Mossy Oak.

Schokdemperbescherming voor

G2, G2L, G2S

715500301

- Met ventilatiegaten.
- Voor extra bescherming op ruw terrein en onder zware weersomstandigheden.
- Verkocht per paar.

Sets schokdempers voor en achter voor zwaar gebruik

G2L (4x4- en 6x6-modellen)

715007841 · Voor
715008136 · Achter

- Stijvere schokdempers dan standaard, voor zwaar gebruik.
- Beter laadvermogen, meer bodemvrijheid en comfort (voor en achter).
- Verkocht per paar.

Set veren achteraan voor extreem zwaar gebruik

G2

715001998

- Bijv. voor gebruik met Forest Pro boomstamtrailer.

Yoshimura

Geluiddemper voor uitlaat van Yoshimura – Outlander

G2 (behalve 6x6-modellen) | **715005480**

- Gemaakt van hoogwaardig 304 roestvrij staal.
- Beter klinkend, mooier en lichter dan standaard geluiddemper.
- USDF/USDA-goedgekeurde vonkafleider.
- Niet EPA-conform (alleen voor racetoepassingen).
- Niet CE-conform.
- Geen aanpassing van het systeem voor brandstofinspuiting vereist.
- Niet compatibel met CARB en modellen van de T-categorie 2018 en recenter, NRMM en 650 motor 2022 en recenter.
- Niet verkocht in Europa

Geluiddemper voor uitlaat van Yoshimura – Renegade

G2S 2012 en recenter (behalve 570-motor en X mr-modellen) | **715005481**

- Gemaakt van hoogwaardig 304 roestvrij staal.
- Beter klinkend, mooier en lichter dan standaard geluiddemper.
- USDF/USDA-goedgekeurde vonkafleider.
- Niet EPA-conform (alleen voor racetoepassingen).
- Niet CE-conform.
- Geen aanpassing van het systeem voor brandstofinspuiting vereist.
- Niet compatibel met CARB en modellen van de T-categorie 2018 en recenter, NRMM en 650 motor 2022 en recenter.
- Niet verkocht in Europa

Accessoires voor noodsituaties

Nooduitrusting

715006102

- Complete nooduitrusting met alle essentiële uitrusting en spullen om uit de moeilijkste situaties te komen waar liefhebbers van motorsport soms in terechtkomen.
- Inclusief startkabels, luchtcompressor, bandenreparatieset, EHBO-doos, sleepkabel met ratel, duct tape, spanband van 1500 kg, kabelgeleiders en poetsdoeken.

HOEZEN, STICKERS EN EXTRA UITRUSTING

Transporthoes

G2 (behalve MAX-modellen)	**715001737**
G2 (alleen MAX- en X mr 1000R-modellen)	**715001736**
G2L (behalve MAX-modellen)	**715002026**
G2L (alleen MAX-modellen)	**715002025**
G2S (behalve X mr-modellen)	**715000683**

- Canvas voor zwaar gebruik gemaakt van uv-bestendig geverfd polyester.
- Beschermen windscherm en gekleurde panelen tegen schuren.
- Alle slijtagegevoelige zones zijn verstevigd met een dubbele laag canvas.
- Opening voor toegang tot de dop van de brandstoftank.
- Weerbestendige transporthoes beschermt je voertuig tijdens transport.
- Snel en eenvoudig te installeren.
- Ontworpen om perfect bij je voertuig te passen, met of zonder accessoires van Can-Am.

Zadelhoes voor zwaar gebruik

G2, G2L | **715007212**

- Materiaal voor zwaar gebruik om het zadel te bedekken en te beschermen.
- Bestand tegen scheuren en slijtage.
- Gewoon over het originele zadel te trekken, dankzij de elastiek blijft de hoes goed op zijn plaats.

	G2, G2L, G2 X mr (behalve 1000), G2L X mr, G2S, G2S X mr	**715001720**
	G2, G2L (alleen MAX- en X mr 1000R-modellen)	**715001668**
	G2, G2L (behalve MAX-modellen)	**715001597** · Mossy Oak Break-Up Country Camouflage
	G2 (alleen 6x6-modellen)	**715005095**
	G2 MAX (alleen 6x6-modellen)	**715004488**
	G2L (alleen 6x6-modellen)	**715005261**
Opberghoes	G2L MAX (alleen 6x6-modellen)	**715006024**

- Weerbestendige opberghoezen.
- Alleen voor opslag buiten.
- Uv-bestendig geverfd polyester.
- Snel en eenvoudig te installeren.
- Ontworpen om perfect bij je voertuig te passen, met of zonder accessoires van Can-Am.

Vlag — **715000277** · Geel

- Maak jezelf herkenbaar voor iedereen.
- Ideaal voor de duinen en voor beginnende bestuurders.
- 2,4 m lang.
- Inclusief vlaghouder (715000127).

Vlaghouder
(Niet afgebeeld) — **715000127**

Bolt-On† intrekbare sleepkabels met ratel — **295101072**

- Perfect om je sportvoertuig te transporteren of ladingen te bevestigen.
- Eenvoudige montage: Bevestigen met bouten op elk vlak oppervlak (bijv. laadbak of frame aanhangwagen).
- Bevestigingsriem van 2,5 cm x 1,8 m met stiksels voor zwaar gebruik, voor 226 kg werkbelasting en 680 kg breekkracht.
- Handige, intrekbare drukknop om de riem automatisch langer te maken, op te rollen en op te bergen, terwijl het ratelmechanisme de riem strak trekt om je voertuig of lading veilig te bevestigen.
- Rubberen ratelhandgreep die veel grip biedt, en haak met vinyl beschermlaag om elk oppervlak te beschermen waaraan de haak wordt vastgemaakt.
- Verkocht per paar.

Sleepkabels met ratel — **715008309** · Zwart/Grijs

- 181 kg veilige werkbelasting.
- Riem van 2,5 cm x 3 m met logo's van Can-Am, Sea-Doo en Ski-Doo.
- Luxueuze ratel met rubberen handgreep.
- S-haken met coating.
- Set van 2.

Sleepkabel met ratel voor zwaar gebruik — **715008308**

- 454 kg veilige werkbelasting.
- Riem van 38 mm x 1,8 m met het logo van BRP.
- Luxueuze ratel met rubberen handgreep.
- Klemhaken met zwarte coating.
- Inclusief riem van 300 mm.
- Set van twee.

Schakelslot — G2, G2L — **715007337**

- Bevestig de schakelhendel van het voertuig door deze te vergrendelen.
- Voorkomt dat het voertuig in neutraal gaat zonder de vergrendelsleutel.

Vergrendelbare brandstofdop — G2, G2L, G2S — **860200387**, **619590085** · (Scandinavië)

- Beschermt je brandstof.
- Voldoet aan de EPA-vereisten.

Houder kentekenplaat	G2L	**715002498**
	G2S	**715001401**

- Biedt specifieke plaats om kenteken te bevestigen.
- Gemonteerd achteraan op het voertuig.

APACHE RUPSBANDSYSTEMEN

Apache rupsbandsystemen

Apache Backcountry rupsbandsysteem

G2 (behalve 6x6-modellen), G2L, G2S | **715005247**

- Ontworpen om de beste stabiliteit en prestaties in diepe sneeuw op de markt te leveren.
- Contactvlak is 23% groter dan dat van de Apache 360 LT.
- Indrukwekkende 18 cm extra bodemvrijheid zorgt dat het voertuig niet in diepe sneeuw zakt.
- Sportief rupsbandontwerp met 5 cm hoogte van de schakels voor maximale tractie op sneeuw.
- Apache Backcountry montagekit en prefilters voor motor- en luchtinlaat zijn vereist.
- Alleen voor gebruik in de winter.

Het installeren van sommige getoonde accessoires kan de conformiteit van het voertuig met bepaalde regelgevingen beïnvloeden. Raadpleeg je lokale dealer voor meer informatie.

Apache Backcountry montagekit
(Niet afgebeeld)

G2 2018 en ouder, G2S 2018 en ouder, G2L	**715004830**
G2 2019 en recenter, G2S 2019 en recenter	**715004796**

- Vereist voor installatie van het Apache Backcountry rupsbandsysteem.
- DPS-module en prefilter zijn vereist en worden apart verkocht.

Het installeren van sommige getoonde accessoires kan de conformiteit van het voertuig met bepaalde regelgevingen beïnvloeden. Raadpleeg je lokale dealer voor meer informatie.

Apache XC en XC LT

NIEUW Apache XC LT rupsbandsysteem

G2 2019 en recenter, G2S 2019 en recenter | **715007719**

- Versie met lange rupsbanden.
- Gloednieuw ontwerp van rupsbanden voor optimaal vertrekken en in diepe sneeuw rijden.
- Minder stuurinspanningen dankzij de in tandem geplaatste 4 wielen.
- Trillingen worden gereduceerd omwille van de uitlijning van de wielen met de rollende band van de rupsband en de op de asdemper gemonteerde tandem.
- Nauwkeuriger sturen dankzij de uitlijning van dit wiel en de rupsband omwille van goed contact met de ondergrond.
- 3,175 cm moeren voor en achter voor betere tractie en laterale stabiliteit.
- Spoorbreedte: 31,75 cm voor en 38,1 cm achter
- Voegt 7,62 cm bodemvrijheid toe in vergelijking met banden van 27 inch.
- Aanvullende asdempers, tandem-dempers, rupsbandontwerp en lay-out van wielen reduceren lawaai en trillingen aanzienlijk.
- Geleider in het midden voor optimale uitlijning van rupsband en minder ontsporing.
- Optimale lay-out van de rupsband met een grotere oploophoek, om beter over hindernissen te rijden en betere prestaties in de sneeuw.
- Gestanst en gelast stalen frame dat sterker en duurzamer is.
- Eenvoudig in onderhoud met vervangbare naaf en wiellagers.
- Hoofdnaaf is voorzien van een oliebad met 3 lagers erin voor consequente smering.
- DPS-module en -motor en CVT-prefilter vereist.
- Montagekit apart verkrijgbaar.

Het installeren van sommige getoonde accessoires kan de conformiteit van het voertuig met bepaalde regelgevingen beïnvloeden. Raadpleeg je lokale dealer voor meer informatie.

NIEUW Apache XC rupsbandsysteem

G2 2019 en recenter, G2S 2019 en recenter | **715008664**

- Gloednieuw ontwerp van rupsbanden voor optimaal vertrekken en in diepe sneeuw rijden.
- Minder stuurinspanningen dankzij de in tandem geplaatste 4 wielen.
- Trillingen worden gereduceerd omwille van de uitlijning van de wielen met de rollende band van de rupsband en de op de asdemper gemonteerde tandem.
- Nauwkeuriger sturen dankzij de uitlijning van dit wiel en de rupsband omwille van goed contact met de ondergrond.
- 3,175 cm moeren voor en achter voor betere tractie en laterale stabiliteit.
- Spoorbreedte: 31,75 cm voor en 38,1 cm achter
- Voegt 7,62 cm bodemvrijheid toe in vergelijking met banden van 25 inch.
- Aanvullende asdempers, tandem-dempers, rupsbandontwerp en lay-out van wielen reduceren lawaai en trillingen aanzienlijk.
- Geleider in het midden voor optimale uitlijning van rupsband en minder ontsporing.
- Optimale lay-out van de rupsband met een grotere oploophoek, om beter over hindernissen te rijden en betere prestaties in de sneeuw.
- Gestanst en gelast stalen frame dat sterker en duurzamer is.
- Eenvoudig in onderhoud met vervangbare naaf en wiellagers.
- Hoofdnaaf is voorzien van een oliebad met 3 lagers erin voor consequente smering.
- DPS-module en -motor en CVT-prefilter vereist.
- Montagekit apart verkrijgbaar.

Het installeren van sommige getoonde accessoires kan de conformiteit van het voertuig met bepaalde regelgevingen beïnvloeden. Raadpleeg je lokale dealer voor meer informatie.

NIEUW Apache XC en XC LT montagekit
(Niet afgebeeld)

G2 2019 en recenter, G2S 2019 en recenter | **715008200**

- Vereist voor installatie van het Apache XC en XC LT rupsbandsysteem.
- DPS-module en prefilter voor rupsbanden niet inbegrepen.

Het installeren van sommige getoonde accessoires kan de conformiteit van het voertuig met bepaalde regelgevingen beïnvloeden. Raadpleeg je lokale dealer voor meer informatie.

Apache 360 en 360 LT

Apache 360 rupsbandsysteem

G2 (behalve 6x6-modellen), G2L, G2S | **715006323**

- Multifunctionele rupsbanden, perfect voor elke Can-Am ATV.
- Gemiddelde bodemvrijheid 41 cm.
- Schakels van 2,5 cm vooraan en 3,2 cm achteraan.
- Apache 360 en 360 LT montagekit en prefilters voor motor- en luchtinlaat zijn vereist.
- CE-conform.

Het installeren van sommige getoonde accessoires kan de conformiteit van het voertuig met bepaalde regelgevingen beïnvloeden. Raadpleeg je lokale dealer voor meer informatie.

Apache 360 LT rupsbandsysteem

G2, G2L, G2S | **715005103**

- Multifunctionele rupsbanden, ontworpen om zware ladingen te vervoeren, passen op de meeste voertuigen van Can-Am Off-Road.
- Aanpassing extra contactvlak voor betere prestaties op ruw terrein.
- Contactvlak is 7 tot 9% groter dan dat van de Apache 360. Gemiddelde bodemvrijheid 41 cm. Schakels van 2,5 cm vooraan en 3,2 cm achteraan.
- CE-conform.
- ATV: Apache 360 en 360 LT montagekit, DPS-module voor rupsbanden en prefilters voor motor- en CVT-luchtinlaat zijn vereist en worden afzonderlijk verkocht.

Het installeren van sommige getoonde accessoires kan de conformiteit van het voertuig met bepaalde regelgevingen beïnvloeden. Raadpleeg je lokale dealer voor meer informatie.

Apache 360 LT 6x6

Apache 360 LT (6x6) rupsbandsysteem

G2, G2L (alleen 6x6) | **715005104**

- Multifunctionele rupsbanden, ontworpen om zware ladingen te vervoeren, passen op de meeste voertuigen van Can-Am Off-Road.
- De hoogte van de voorwielen kan worden afgesteld, voor een betere oploophoek en betere prestaties over ruw terrein wanneer omhoog of groter contactvlak voor meer stabiliteit wanneer omlaag.
- Gemiddeld 11,4 cm extra bodemvrijheid.
- Schakels van 2,5 cm vooraan en 3,2 cm achteraan.
- Apache 360 LT montagekit, DPS-module voor rupsbanden en prefilters voor motor- en luchtinlaat zijn vereist.
- Betrouwbare structuur voor zware toepassingen.
- CE-conform.
- Exclusief voor de Outlander 6x6.
- Alleen aanbevolen voor gebruik op sneeuw.

Het installeren van sommige getoonde accessoires kan de conformiteit van het voertuig met bepaalde regelgevingen beïnvloeden. Raadpleeg je lokale dealer voor meer informatie.

Apache 360 en 360 LT montagekit
(Niet afgebeeld)

G2 2018 en ouder (behalve 6x6-modellen), G2S 2018 en ouder, G2L	**715007207**
G2 2019 en recenter (behalve 6x6-modellen), G2S 2019 en recenter	**715007206**
G2 2018 en ouder, G2L (6x6-modellen)	**715004991**
G2 2019 en recenter (6x6-modellen)	**715005105**

- Vereist voor installatie van Apache 360 en 360 LT rupsbandsystemen.
- DPS-module en prefilter niet inbegrepen.

Het installeren van sommige getoonde accessoires kan de conformiteit van het voertuig met bepaalde regelgevingen beïnvloeden. Raadpleeg je lokale dealer voor meer informatie.

Accessoires voor Apache rupsbandsysteem

DPS-module voor rupsbanden
(Niet afgebeeld)

G2, G2L, G2S | **715007338**

- Een innovatieve DPS-module die nauwkeurige uitlezingen van de snelheidsmeter en optimale stuurbekrachtiging garandeert, wat perfecte controle met rupsbanden en rijgemak garandeert.
- Vereist voor installatie van Apache en Backcountry rupsbandsystemen.

Het installeren van sommige getoonde accessoires kan de conformiteit van het voertuig met bepaalde regelgevingen beïnvloeden. Raadpleeg je lokale dealer voor meer informatie.

Luchtinlaat prefilter

715003483

- Geeft de motor extra bescherming onder zware rijomstandigheden.
- Filter houdt deeltjes tegen groter dan 0,19 mm.
- Eenvoudig te installeren zonder gereedschap.
- Nodig om de voertuiggarantie te behouden wanneer rupsbanden zijn geïnstalleerd.
- Vereist voor installatie van Apache en Backcountry rupsbandsystemen.
- Standaard op Outlander 650, 650 X mr, 850, 1000, 1000R motoren en G2L PRO.
- Niet geschikt voor snorkelkits.

Prefilter motorluchtinlaat

G2, G2L, G2S

715004729

- Geeft de motor extra bescherming onder zware rijomstandigheden.
- Filter houdt deeltjes groter dan 0,13 mm tegen.
- Nodig om de voertuiggarantie te behouden wanneer rupsbanden zijn geïnstalleerd.

Set tussentandwielen

Apache Backcountry rupsbandsysteem
(alleen rupsbanden achter)

860201230 · 141 mm

- Voor minder weerstand en rolweerstand.
- Inclusief 2 wielen, steunen en montageonderdelen.
- Maximaal 2 sets toevoegen per rupsband achter.
- Kan de levensduur van geleiders verlengen in omstandigheden met harde sneeuw.

Geleiders met Vespel† inzetstukken

Apache Backcountry rupsbandsysteem

503194815

- Gebruik DuPont Vespel inzetstukken voor minder frictie.
- Langere levensduur.
- Kunnen op de gewenste lengte worden geknipt.
- 8 nodig per voertuig.
- Wordt per stuk verkocht.

IJskrabbers op rail

Apache Backcountry rupsbandsysteem

860201728

- Voor extra smering in zware en ijzige omstandigheden.
- Op rail gemonteerd, klein, licht.
- Flexibel ontwerp met spoel om achteruit te rijden zonder schade.
- Gemakkelijk op te bergen als ze niet wordt gebruikt.

GIDS APACHE RUPSBANDSYSTEMEN

Apache Backcountry

Modeljaar / Model		Rupsband	Montage rupsbanden	DPS-module voor rupsbanden	Pre-filter zonder snorkel	Pre-filter met snorkel
2015 en recenter	G2L	**715005247**	**715004830**	**715007338**	**715004729**	**715003483** (Standaard op G2-modellen en G2L PRO model)
2018 en ouder	G2, G2S					
2019 en recenter	G2, G2S					
2019 en recenter	G2 1000R	**715005247** en **715005891**	**715004796**			

Apache XC en XC LT

Modeljaar / Model		Rupsband	Montage rupsbanden	DPS-module voor rupsbanden	Pre-filter zonder snorkel	Pre-filter met snorkel
2019 en recenter	G2, G2S	**715007719** en **715008664**	**715008200**	**715007338**	**715004729**	**715003483** (Standaard op G2-modellen en G2L PRO model)

Apache 360 en Apache 360 LT

Modeljaar / Model		Rupsband	Montage rupsbanden	DPS-module voor rupsbanden	Pre-filter zonder snorkel	Pre-filter met snorkel
2015 en recenter	G2L	**715006323** (Apache 360) OF **715005103** (Apache 360 LT)	**715007207**	**715007338**	**715004729** en **715003483** (standaard op G2-modellen en G2L PRO-model)	**715004729**
2018 en ouder	G2, G2S					
2019 en recenter	G2, G2S		**715007206**			

Apache 360 LT 6x6

Modeljaar / Model		Rupsband	Montage rupsbanden	DPS-module voor rupsbanden	Pre-filter zonder snorkel	Pre-filter met snorkel
2018 en ouder	G2 6x6	**715005104**	**715004991**	**715007338**	**715004729** en **715003483** (standaard op G2-modellen en G2L PRO-model)	**715004729**
2019 en recenter	G2L 6x6					
2019 en recenter	G2 6x6		**715005105**			

PROMOUNT PLOEGEN

PROMOUNT KITS MET PLOEGEN

Referentietabel

	137 cm Zwart staal	137 cm Geel staal	152 cm Zwart staal	152 cm Geel staal	168 cm Zwart staal	168 cm Geel staal	152 cm Flex2	168 cm Flex 2
Kit met ploeg	715007753	715008178	715007754	715008179	715007755	715008180	715008181	715008182
Ploegblad	715004472	715005316	715004202	715005317	715006337	-	715004203	715006265
Ploegframe	715007752	715007752	715007752	715007752	715007752	715007752	715007752	715007752
Montageplaat	715007751	715007751	715007751	715007751	715007751	715007751	715007751	715007751

Stalen ploegen

Can-Am ProMount kits met stalen ploeg - ploegblad van 137 cm

G2, G2L, G2S

■ **715007753** · Zwart
■ **715008178** · Geel

- Deze kits bevatten:
  - Can-Am ProMount stalen ploegblad
  - Ploegframe met snelmontagesysteem
  - Montageplaat

Can-Am ProMount kits met stalen ploeg - ploegblad van 152 cm

G2, G2L, G2S

■ **715007754** · Zwart
■ **715008179** · Geel

- Deze kits bevatten:
  - Can-Am ProMount stalen ploegblad
  - Ploegframe met snelmontagesysteem
  - Montageplaat

Can-Am ProMount kits met stalen ploeg - ploegblad van 168 cm

G2, G2L, G2S

■ **715007755** · Zwart
■ **715008180** · Geel

- Deze kits bevatten:
  - Can-Am ProMount stalen ploegblad
  - Ploegframe met snelmontagesysteem
  - Montageplaat

Can-Am ProMount stalen ploegbladen - ploegblad van 137 cm

Past op ProMount ploegframe

■ **715004472** · Zwart
■ **715005316** · Geel

- Ploegbladen apart verkrijgbaar om je eigen kit samen te stellen.
- Compatibel met Can-Am ProMount accessoires voor ploegbladen, zodat de ploeg nog veelzijdiger wordt (sommige accessoires voor ploegen zijn niet compatibel met ploegen van 137 cm).
- Niet compatibel met ProMount driftpanelen, verlengstukken voor ploegbladen en randmarkeringen.
- Ruimt 127 cm wanneer de ploeg volledig is gekanteld.
- Bladhoogte 37 cm.

Can-Am ProMount stalen ploegbladen - ploegblad van 152 cm

Past op ProMount ploegframe

■ **715004202** · Zwart
■ **715005317** · Geel

- Ploegbladen apart verkrijgbaar om je eigen kit samen te stellen.
- Compatibel met Can-Am ProMount accessoires voor ploegbladen, zodat de ploeg nog veelzijdiger wordt.
- Ruimt 137 cm wanneer de ploeg volledig is gekanteld.
- Bladhoogte 43 cm.

Can-Am ProMount stalen ploegbladen - ploegblad van 168 cm

Past op ProMount ploegframe

■ **715006337** · Zwart

- Ploegbladen apart verkrijgbaar om je eigen kit samen te stellen.
- Compatibel met Can-Am ProMount accessoires voor ploegbladen, zodat de ploeg nog veelzijdiger wordt.
- Ruimt 152 cm wanneer de ploeg volledig is gekanteld.
- Bladhoogte 43 cm.

Can-Am ProMount stalen ploegbladen - ploegblad van 183 cm

Past op ProMount ploegframe

■ **715004474** · Zwart
■ **715006021** · Geel

- Ploegbladen apart verkrijgbaar om je eigen kit samen te stellen.
- Compatibel met Can-Am ProMount accessoires voor ploegbladen, zodat de ploeg nog veelzijdiger wordt.
- Ruimt 168 cm wanneer de ploeg volledig is gekanteld.
- Bladhoogte 43 cm.

Can-Am ProMount Flex2 kit met ploeg

Can-Am ProMount Flex2 kit met ploeg van 152 cm

G2, G2L, G2S

715008181

- Deze kits bevatten:
  - Can-Am ProMount Flex2 ploegblad
  - Ploegframe met snelmontagesysteem
  - Montageplaat

NIEUW Can-Am ProMount Flex2 kit met ploeg van 168 cm

G2, G2L, G2S

■ **715008182** · Zwart

- Deze kit bevat:
  - Can-Am ProMount Flex2 ploegblad
  - Ploegframe met snelmontagesysteem
  - Montageplaat

Gekantelde ploegen

Can-Am ProMount gekantelde ploegbladen - stalen ploegblad van 152 cm met aflopend blad

G2, G2L, G2S

715007261

- Maak het werk makkelijker met het juiste gereedschap, veeg lange opritten schoon en maak de taak makkelijker door de sneeuw verder weg te duwen.
- De vleugel van de ploeg is 63 cm hoog aan het ene uiteinde en 43 cm aan het andere.
- Deze ploeg met schuin aflopend blad is ontworpen om sneeuw op te werpen.
- Rubberen flap (715007299) ontworpen om sneeuw weg te houden van de bestuurder wordt aangeboden als accessoire (afzonderlijk verkocht).
- Voorzien van Can-Am logo.

Can-Am ProMount gekantelde ploegbladen - stalen ploegblad van 168 cm met aflopend blad

G2, G2L, G2S

715007263

- Maak het werk makkelijker met het juiste gereedschap, veeg lange opritten schoon en maak de taak makkelijker door de sneeuw verder weg te duwen.
- De vleugel van de ploeg is 63 cm hoog aan het ene uiteinde en 43 cm aan het andere.
- Deze ploeg met schuin aflopend blad is ontworpen om sneeuw op te werpen.
- Rubberen flap (715007299) ontworpen om sneeuw weg te houden van de bestuurder wordt aangeboden als accessoire (afzonderlijk verkocht).
- Voorzien van Can-Am logo.

Can-Am ProMount gekantelde ploegbladen - stalen ploegblad van 183 cm met aflopend blad

G2, G2L, G2S

715007264

- Maak het werk makkelijker met het juiste gereedschap, veeg lange opritten schoon en maak de taak makkelijker door de sneeuw verder weg te duwen.
- De vleugel van de ploeg is 67 cm hoog aan het ene uiteinde en 43 cm aan het andere.
- Deze ploeg met schuin aflopend blad is ontworpen om sneeuw op te werpen.
- Rubberen flap (715007299) ontworpen om sneeuw weg te houden van de bestuurder wordt aangeboden als accessoire (afzonderlijk verkocht).
- Voorzien van Can-Am logo.

Rubberen flap voor ProMount sneeuwploeg met aflopend blad

(Niet afgebeeld)

715007299

- Voor efficiënter sneeuw ruimen in diverse omstandigheden.

Can-Am ProMount Flex2 ploegen

Can-Am ProMount Flex2 ploegblad van 152 cm

Past op ProMount ploegframe

715004203

- Ploegblad gemaakt van UHMWPE, flexibel en schokdempend materiaal voorkomt schade aan je ploeg bij onvoorziene botsingen.
- Met vervangbaar slijtblad.
- Een grote pen vergemakkelijkt het draaien van het blad, zodat sneeuw zich niet kan ophopen op het draaipunt.
- Het ploegblad is zo ontworpen dat sneeuw in elke stand optimaal van het blad afrolt.
- Compatibel met Can-Am ProMount accessoires voor ploegbladen, zodat de ploeg nog veelzijdiger wordt.
- Ruimt 137 cm wanneer de ploeg volledig is gekanteld.
- Bladhoogte 43 cm.

Can-Am ProMount Flex2 ploegblad van 168 cm

Past op ProMount ploegframe

715006265

- Ploegblad gemaakt van UHMWPE, flexibel en schokdempend materiaal voorkomt schade aan je ploeg bij onvoorziene botsingen.
- Met vervangbaar slijtblad.
- Een grote pen vergemakkelijkt het draaien van het blad, zodat sneeuw zich niet kan ophopen op het draaipunt.
- Het ploegblad is zo ontworpen dat sneeuw in elke stand optimaal van het blad afrolt.
- Ruimt 152 cm wanneer de ploeg volledig is gekanteld.
- Bladhoogte 43 cm.
- Compatibel met Can-Am ProMount accessoires voor ploegbladen, zodat de ploeg nog veelzijdiger wordt.

Can-Am ProMount Flex2 ploegblad van 183 cm

Past op ProMount ploegframe

715004485

- Ploegblad gemaakt van UHMWPE, flexibel en schokdempend materiaal voorkomt schade aan je ploeg bij onvoorziene botsingen.
- Met vervangbaar slijtblad.
- Een grote pen vergemakkelijkt het draaien van het blad, zodat sneeuw zich niet kan ophopen op het draaipunt.
- Het ploegblad is zo ontworpen dat sneeuw in elke stand optimaal van het blad afrolt.
- Compatibel met Can-Am ProMount accessoires voor ploegbladen, zodat de ploeg nog veelzijdiger wordt.
- Ruimt 168 cm wanneer de ploeg volledig is gekanteld.

Can-Am ProMount accessoires voor ploegen

Can-Am ProMount ploegframe met snelmontagesysteem

G2, G2L, G2S

715007752

- Stalen buizen voor zware toepassingen, die bestand zijn tegen het meest veeleisende gebruik.
- De centraal gemonteerde drager biedt de ultieme duwsterkte en tractie.
- Ontworpen voor maximale hefhoogte van de ploeg.
- Met automatisch uitlijnend snelmontagesysteem, makkelijk vrij te geven via voetpedaal en ergonomische handgreep om de ploeghoek in te stellen.
- Rolgeleider voor ploeg en eindeloopschakelaar voor ploeg aanbevolen om de levensduur van de lierkabel te verlengen.
- Can-Am ProMount montageplaat vereist voor installatie.
- Het blad kan in 5 standen naar links of naar rechts worden gedraaid.
- Een grote pen vergemakkelijkt het draaien van het blad, zodat vuil en sneeuw zich niet kunnen ophopen op het draaipunt.

Can-Am ProMount montageplaat

G2, G2L, G2S

715007751

- Vereist om het Can-Am ProMount ploegframe met snelmontagesysteem te installeren.
- Montageplaat nauwkeurig ontworpen om het hele jaar door gemonteerd te blijven zonder de bodemvrijheid in het gedrang te brengen.
- Past op ATV's met of zonder Can-Am skidplates.
- Rolgeleider voor ploeg inbegrepen.

Can-Am ProMount verlengstuk voor ploegframe

G2, G2L, G2S

715006257

- Verlengstuk voor ploegframe van 30 cm.
- Vereist wanneer de ploeg wordt geïnstalleerd met Apache rupsbandsysteem.

Can-Am ProMount randmarkering

G2, G2L, G2S

715004206

- Helpt de randen van je ploeg te vinden.
- Hoogte: 60 cm.
- Verkocht per paar.
- Compatibel met Can-Am ProMount stalen en Flex2 ploegbladen met of zonder verlengstukken (behalve Can-Am ProMount stalen ploegblad van 137 cm).

Can-Am ProMount driftpanelen

G2, G2L, G2S

715006258

- Helpt de sneeuw in de ploeg te houden.
- Afmetingen: 43,2 cm x 33 cm.
- Verkocht per paar.
- Compatibel met Can-Am ProMount stalen en Flex2 ploegbladen met of zonder verlengstukken (behalve Can-Am ProMount stalen ploegblad van 137 cm).

Can-Am ProMount gebogen slijtblad

G2, G2L G2S

715007791 · 152 cm
715007792 · 168 cm

- Slijtblad ontworpen met een gebogen achterkant van de onderrand.
- Dankzij het grotere oppervlak hoef je minder te graven bij het ploegen op ongelijkmatige oppervlakken.
- Perfect voor sneeuw op grind, gras, plaveien en andere zachte oppervlakken.

Can-Am ProMount kunststof slijtblad

G2, G2L, G2S

715004480 · 137 cm
715004481 · 152 cm
715004482 · 168 cm
715004483 · 183 cm

- Om krassen te voorkomen op opritten en oppervlakken waar markeringen zichtbaar kunnen zijn.

Can-Am ProMount verlengstukken voor ploegblad

G2, G2L, G2S

■ **715004205** · Zwart
■ **715005319** · Geel

- Voegen 8 cm toe aan elke zijde.
- Compatibel met Can-Am ProMount ploegbladen (behalve Can-Am ProMount stalen ploegblad van 137 cm).
- Langer slijtblad kan geïnstalleerd worden om de extra lengte van de verlengstukken nog verder te verlengen.
- Compatibel met Can-Am ProMount stalen en Flex2 ploegbladen (behalve Can-Am ProMount stalen ploegblad van 137 cm).

Ploegblad voor achteruit slepen

ProMount ploegen (152 cm en meer)

715007794

- 6 mm dikke stalen zwenkende schraper.
- Wordt opgeheven wanneer het voertuig vooruit rijdt om het schrapen niet te beïnvloeden.
- Meer vermogen om sneeuw te trekken.
- Meer agressief schrapen in achteruitrijmodus.
- Heft het ploegblad van de grond zodat gelijkmatig wordt geschraapt.
- In de lengte verstelbaar voor compatibiliteit met ploegbladen van 152,4, 167,6 en 182,9 cm.
- Compatibel met ProMount ploegbladen (Flex en staal).

Rolgeleider voor ploeg

G2, G2L, G2S

705009222

- Rol met grotere diameter beperkt slijtage aan trekkabel voor toepassing op de ploeg.
- Kan worden gebruikt met alle ProMount ploegen.
- Inbegrepen bij set met montageplaat voor ploeg (715007751).

Katrolpakket voor Alpine ploeg voor zwaar gebruik

G2, G2L

715000279

- Katrolpakket voor gebruik van de lier in combinatie met een sneeuwploeg.
- Aanbevolen voor het verhogen van de prestaties van de lier.
- Te gebruiken met de XT-voorbumper.

Synthetische lierkabel voor ploeg

715000540

- Speciaal ontwikkeld voor gebruik met ploeg.
- 2,4 m duurzaam, extra sterk synthetisch touw.
- Bestand tegen herhaaldelijke trekacties onder een scherpe hoek voor het optillen van zware ploegbladen.
- Vervang je lierkabel gedurende het ploegseizoen om je gewone kabel te sparen.

Eindeloopschakelaar voor ploeg

(Niet afgebeeld)

G2, G2L, G2S

715006259

- Om de kabelspanning in te stellen bij gebruik van je ploegsysteem.
- Voorkomt schade aan de lier, het ploegframe en het voertuig.

Can-Am ProMount kantelsysteem voor ploeg

G2, G2L, G2S

715009657

- Vormt je ploegsysteem om in een eenvoudig vanaf het bestuurderszadel te bedienen hulpmiddel.
- Met een hand kun je alle ploegbewegingen controleren dankzij de meegeleverde joystick zodat jij je volledig kunt toeleggen op het ploegwerk.
- Compatibel met ProMount ploegblad.
- Ploegframe (715007752) is vereist.
- Verlengstuk voor ploegframe (715006257) is vereist voor installatie met de Rancher voorbumper.
- Lier en ploeg apart verkocht.

ACCESSOIRES G3, G3L

LinQ-accessoires: Vlot plaatsen/ verwijderen voor lading 56

Bagage en opbergruimte 64

Windschermen van Can-Am 64

Sturen en spiegels 66

Skidplates 67

Bumpers en beschermers 68

Verlichting en elektrisch 69

Lieren 71

Trekhaken 73

Performance 73

Hoezen en extra uitrusting 74

Apache rupsbandsystemen 75

ProMount ploegen 78

MET PAKKETTEN HOEF JE NOOIT COMPROMISSEN TE SLUITEN. PAKKETTEN VOOR JOUW ATV.

STAP 1: KIES JOUW ESSENTIËLE PAKKET

		G3 G3 MAX	G3L G3L MAX
STARTER	Uitbreiding console	715009218	715005368
	USB-voedingsuitgang uitbreiding console	715008750	715008750
	LinQ-laadbak (53 L)	715006997	715006997
	LinQ-gereedschapskit	715006829	715006829
GEAVANCEERD	Spatborden	N.v.t.	715006336
	Volledig omwikkelde handbeschermers voor bestuurder	715005361	715005361
	LinQ modulaire bak (10 L)	715005494	715005494
	Adventure hoog windscherm	715009453	715005377
TOP	Bluetooth geluidsbalk van MTX voor het stuur	219400840	219400840
	Adventure hoog windscherm	715009453	715005377
	Transporthoes	715005074 715005075	715005074 715005075
	Led rijverlichting van 9 cm	715009775	715009775

STAP 2: KIES JOUW EXTRA PAKKET

		G3 G3 MAX	G3L MAX
AVONTUUR	LinQ stapelbare brandstofhouder - 15 L	860202246	860202246
	Kit met skidplates	715009216 715009217	715005309 715005310
	LinQ-opbergkoffer	715009471 715009472	715009471 715009472
JACHT	LinQ-vuurwapenkoffer	715009240	715009240
	LinQ-uitbreiding voor bagagedrager	715009475	715004954
	LinQ-houders voor uitrusting	715005340	715005340
BOSBOUW	LinQ kettingzaaghouder	715004975	715004975
	Grote laadruimte	N.v.t.	715007001
	LinQ-gereedschapsbak	715007358	715007358
	LinQ brandstofhouder	860202246	860202246
	Lier achteraan	N.v.t.	715010087
WINTER	Geïntegreerde combinatie verwarmde handgrepen en gashendel	715005072	715005072
	Adventure zijwindschermen	715009462	715005862
	Handbeschermers voor passagiers	715001669 (alleen MAX)	715001669 (alleen MAX)
	Handgrepen en aansluiting voor verwarmd vizier voor passagiers	715005358 (alleen MAX)	715005358 (alleen MAX)
LANDBOUW	Mand voor professioneel gebruik	715005274	715005274
	Grote laadruimte	N.v.t.	715007001
	Gereedschapshouder met schroefsysteem	715008896	715008896
SNEEUW	Apache XC rupsbandsysteem	715008664	715008664
	Apache XC montagekit voor rupsbanden	715008264	715008264
	ProMount set met stalen ploeg van 152 cm Zwart	715006203	715006203

LINQ-ACCESSOIRES: VLOT PLAATSEN/ VERWIJDEREN VOOR LADING

- Geen gereedschap nodig: installeer en verwijder accessoires snel met de hand.
- Rust je Can-Am in een handomdraai uit voor gespecialiseerde taken.
- Stevig bevestigingssysteem dat geschikt is voor het meest veeleisende terrein.

G3

LinQ-accessoires met basis van 40,6 cm	1 Bagageruimte vooraan	2 Bagagerek vooraan	3 Bagageruimte achteraan	4 Bagagerek achter	LinQ kan bovenop worden gestapeld
LinQ koeler van 16 L 219400964 • Zwart / 295100698 • Wit	JA, met LinQ-basisinstallatiekit **860201806** Kan in* of op de bagageruimte vooraan worden geïnstalleerd.	NEE	JA, met LinQ-basisinstallatiekit **860201806**	NEE	NEE
LinQ-gereedschapskist 715008111					
LinQ SR tas van 21 L 860202449	JA, met LinQ-basisinstallatiekit **860201806** Moet op het deksel van de bagageruimte vooraan worden geïnstalleerd.				
LinQ-sporttas van 17 L 860202447	JA, met LinQ-basisinstallatiekit **860201806** Kan in* of op de bagageruimte vooraan worden geïnstalleerd.				
LinQ modulaire bak (10 L) 715005494					JA
LinQ modulaire bak (20 L) 715007112					
LinQ modulaire bak (30 L) 715006830					NEE
LinQ-gereedschapskit 715006829					JA
LinQ-tas met rolsluiting 715008110	JA, met LinQ-basisinstallatiekit **860201806** Moet op het deksel van de bagageruimte vooraan worden geïnstalleerd.				NEE
LinQ brandstofhouder - 15 L 860202246	JA, met LinQ-basisinstallatiekit **860201806** Moet in* de bagageruimte vooraan worden geïnstalleerd.		NEE		
LinQ-oliehouder - 3,78 L 860202445					
LinQ-vuurwapenkoffer 715009240	JA, met LinQ-basisinstallatiekit **860201806** Moet op het deksel van de bagageruimte vooraan worden geïnstalleerd.				

LinQ-accessoires met basis van 91,4 cm	Bagageruimte vooraan	Bagagerek vooraan	Bagageruimte achteraan	Bagagerek achter	LinQ kan bovenop worden gestapeld
LinQ-bagagemand (90 L) 715010173	NEE	JA	NEE	JA	NEE
LinQ-laadbak vooraan (90 L) 715005272	JA			NEE	
LinQ-laadbak (53 L) 715010172	NEE			JA	JA
LinQ-bak met laag profiel (63 L) 715007827					
LinQ-opbergkoffer (145 L) 715009471		NEE	JA, verwijder het bagagerek achteraan voor installatie.	NEE	
LinQ-opbergkoffer (87 L) - G3 715009499			NEE	JA	NEE
LinQ-koelbox (35 L) 715006998					
LinQ-vuurwapenkoffer 715009240		JA		NEE	

LinQ-houders en -bagagerekken	Bagageruimte vooraan	Bagagerek vooraan	Bagageruimte achteraan	Bagagerek achter	LinQ kan bovenop worden gestapeld
LinQ-houders voor uitrusting 715005340	JA, met LinQ-basisinstallatiekit **860201806**	JA	JA, met LinQ-basisinstallatiekit **860201806**	JA	NEE
LinQ-gereedschapshouder 715007358					
LinQ kettingzaaghouder 715004975	JA	NEE	NEE	NEE	
LinQ uitbreiding voor bagagedrager 715009281	NEE	JA			
LinQ uitbreiding voor bagagedrager 715009475		NEE		JA	

**Hiervoor moet het deksel van de bagageruimte vooraan worden verwijderd.*

LINQ-ACCESSOIRES: VLOT PLAATSEN/ VERWIJDEREN VOOR LADING

- Geen gereedschap nodig: installeer en verwijder accessoires snel met de hand.
- Rust je Can-Am in een handomdraai uit voor gespecialiseerde taken.
- Stevig bevestigingssysteem dat geschikt is voor het meest veeleisende terrein.

G3L

LinQ-accessoires met basis van 40,6 cm	① Bagageruimte vooraan	② Bagagerek vooraan	③ Bagageruimte achteraan	④ Bagagerek achter	LinQ kan bovenop worden gestapeld
LinQ koeler van 16 L 219400964 • Zwart / 295100698 • Wit	JA, met LinQ-basisinstallatiekit **860201806** Kan in* of op de bagageruimte vooraan worden geïnstalleerd.	NEE	JA, met LinQ-basisinstallatiekit **860201806**	NEE	NEE
LinQ-gereedschapskist 715008111					
LinQ SR tas van 21 L 860202449	JA, met LinQ-basisinstallatiekit **860201806** Moet op het deksel van de bagageruimte vooraan worden geïnstalleerd.				
LinQ-sporttas van 17 L 860202447	JA, met LinQ-basisinstallatiekit **860201806** Kan in* of op de bagageruimte vooraan worden geïnstalleerd.				
LinQ modulaire bak (10 L) 715005494					JA
LinQ modulaire bak (20 L) 715007112					
LinQ modulaire bak (30 L) 715006830					NEE
LinQ-gereedschapskit 715006829					JA
LinQ-tas met rolsluiting 715008110	JA, met LinQ-basisinstallatiekit **860201806** Moet op het deksel van de bagageruimte vooraan worden geïnstalleerd.				NEE
LinQ brandstofhouder - 15 L 860202246	JA, met LinQ-basisinstallatiekit **860201806** Moet in* de bagageruimte vooraan worden geïnstalleerd.		NEE		
LinQ-oliehouder - 3,78 L 860202445					
LinQ-vuurwapenkoffer 71 5009240	JA, met LinQ-basisinstallatiekit **860201806** Moet op het deksel van de bagageruimte vooraan worden geïnstalleerd.				

LinQ-accessoires met basis van 91,4 cm	Bagageruimte vooraan	Bagagerek vooraan	Bagageruimte achteraan	Bagagerek achter	LinQ kan bovenop worden gestapeld
LinQ grote laadbak 715007001	NEE	NEE	NEE	JA	NEE
LinQ-bagagemand (90 L) 715005274		JA			
LinQ-laadbak (53 L) 715006997					JA
LinQ-bak met laag profiel (63 L) 715007827					
LinQ-laadbak (90 L) 715005272	JA			NEE	NEE
LinQ opbergkoffer (87 L) – G3L 715009312	NEE	NEE		JA	
LinQ-opbergkoffer (145 L) 715009471			JA, verwijder het bagagerek achteraan voor installatie.	NEE	JA
LinQ-koelbox (35 L) 715006998			NEE	JA	NEE
LinQ-vuurwapenkoffer 715009240		JA		NEE	

LinQ-houders en -bagagerekken	Bagageruimte vooraan	Bagagerek vooraan	Bagageruimte achteraan	Bagagerek achter	LinQ kan bovenop worden gestapeld
LinQ-houders voor uitrusting 715005340	JA, met LinQ-basisinstallatiekit **860201806**	JA	JA, met LinQ-basisinstallatiekit **860201806**	JA	NEE
LinQ-gereedschapshouder 715007358					
LinQ-uitbreiding voor bagagedrager 715004954	NEE		NEE		
LinQ kettingzaaghouder 715004975	JA	NEE		NEE	

**Hiervoor moet het deksel van de bagageruimte vooraan worden verwijderd.*

LINQ-ACCESSOIRES: VLOT PLAATSEN/ VERWIJDEREN VOOR LADING

- Geen gereedschap nodig: installeer en verwijder accessoires snel met de hand.
- Rust je Can-Am in een handomdraai uit voor gespecialiseerde taken.
- Stevig bevestigingssysteem dat geschikt is voor het meest veeleisende terrein.

G3 MAX

LinQ-accessoires met basis van 40,6 cm	1 Bagageruimte vooraan	2 Bagagerek vooraan	3 Bagageruimte achteraan	4 Bagagerek achter	LinQ kan bovenop worden gestapeld
LinQ koeler van 16 L 219400964 • Zwart / 295100698 • Wit	JA, met LinQ-basisinstallatiekit **860201806** Kan in* of op de bagageruimte vooraan worden geïnstalleerd.	NEE	NEE	NEE	NEE
LinQ-gereedschapskist 715008111					
LinQ SR tas van 21 L 860202449	JA, met LinQ-basisinstallatiekit **860201806** Moet op het deksel van de bagageruimte vooraan worden geïnstalleerd.				
LinQ-sporttas van 17 L 860202447	JA, met LinQ-basisinstallatiekit **860201806** Kan in* of op de bagageruimte vooraan worden geïnstalleerd.		JA, met LinQ-basisinstallatiekit **860201806**		
LinQ modulaire bak (10 L) 715005494			NEE		JA
LinQ modulaire bak (20 L) 715007112					
LinQ modulaire bak (30 L) 715006830					NEE
LinQ-gereedschapskit 715006829					JA
LinQ-tas met rolsluiting 715008110	JA, met LinQ-basisinstallatiekit **860201806** Moet op het deksel van de bagageruimte vooraan worden geïnstalleerd.				NEE
LinQ brandstofhouder - 15 L 860202246	JA, met LinQ-basisinstallatiekit **860201806** Moet in* de bagageruimte vooraan worden geïnstalleerd.				
LinQ-oliehouder - 3,78 L 860202445					
LinQ-vuurwapenkoffer 715009240	JA, met LinQ-basisinstallatiekit **860201806** Moet op het deksel van de bagageruimte vooraan worden geïnstalleerd.				

LinQ-accessoires met basis van 91,4 cm	Bagageruimte vooraan	Bagagerek vooraan	Bagageruimte achteraan	Bagagerek achter	LinQ kan bovenop worden gestapeld
LinQ-bagagemand (90 L) 715010173	NEE	JA	NEE	JA	NEE
LinQ-laadbak vooraan (90 L) 715005272	JA			NEE	
LinQ-laadbak (53 L) 715010172	NEE			JA	JA
LinQ-bak met laag profiel (63 L) 715007827					
LinQ-opbergkoffer (139 L) 715009472		NEE	JA, verwijder het bagagerek achteraan voor installatie.	NEE	NEE
LinQ-opbergkoffer (87 L) - G3 715009499			NEE	NEE	
LinQ-koelbox (35 L) 715006998				JA	
LinQ-vuurwapenkoffer 715009240		JA		NEE	

LinQ-houders en -bagagerekken	Bagageruimte vooraan	Bagagerek vooraan	Bagageruimte achteraan	Bagagerek achter	LinQ kan bovenop worden gestapeld
LinQ-houders voor uitrusting 715005340	JA, met LinQ-basisinstallatiekit **860201806**	JA	JA, met LinQ-basisinstallatiekit **860201806**	JA	NEE
LinQ-gereedschapshouder 715007358					
LinQ kettingzaaghouder 715004975	JA	NEE	NEE	NEE	
LinQ uitbreiding voor bagagedrager 715009281	NEE	JA			
LinQ uitbreiding voor bagagedrager 715009475		NEE		JA	

**Hiervoor moet het deksel van de bagageruimte vooraan worden verwijderd.*

LINQ-ACCESSOIRES: VLOT PLAATSEN/ VERWIJDEREN VOOR LADING

- Geen gereedschap nodig: installeer en verwijder accessoires snel met de hand.
- Rust je Can-Am in een handomdraai uit voor gespecialiseerde taken.
- Stevig bevestigingssysteem dat geschikt is voor het meest veeleisende terrein.

G3L MAX

LinQ-accessoires met basis van 40,6 cm	① Bagageruimte vooraan	② Bagagerek vooraan	③ Bagageruimte achteraan	④ Bagagerek achter	LinQ kan bovenop worden gestapeld
LinQ koeler van 16 L 219400964 • Zwart / 295100698 • Wit	JA, met LinQ-basisinstallatiekit **860201806** Kan in* of op de bagageruimte vooraan worden geïnstalleerd.	NEE	NEE	NEE	NEE
LinQ-gereedschapskist 715008111					
LinQ SR tas van 21 L 860202449	JA, met LinQ-basisinstallatiekit **860201806** Moet op het deksel van de bagageruimte vooraan worden geïnstalleerd.				
LinQ-sporttas van 17 L 860202447	JA, met LinQ-basisinstallatiekit **860201806** Kan in* of op de bagageruimte vooraan worden geïnstalleerd.		JA, met LinQ-basisinstallatiekit **860201806**		
LinQ modulaire bak (10 L) 715005494			NEE		JA
LinQ modulaire bak (20 L) 715007112					
LinQ modulaire bak (30 L) 715006830					NEE
LinQ-gereedschapskit 715006829					JA
LinQ-tas met rolsluiting 715008110	JA, met LinQ-basisinstallatiekit **860201806** Moet op het deksel van de bagageruimte vooraan worden geïnstalleerd.				NEE
LinQ brandstofhouder - 15 L 860202246	JA, met LinQ-basisinstallatiekit **860201806** Moet in* de bagageruimte vooraan worden geïnstalleerd.				
LinQ-oliehouder - 3,78 L 860202445					
LinQ-vuurwapenkoffer 715009240	JA, met LinQ-basisinstallatiekit **860201806** Moet op het deksel van de bagageruimte vooraan worden geïnstalleerd.				

LinQ-accessoires met basis van 91,4 cm	Bagageruimte vooraan	Bagagerek vooraan	Bagageruimte achteraan	Bagagerek achter	LinQ kan bovenop worden gestapeld
LinQ grote laadbak 715007001	NEE	NEE	NEE	JA	NEE
LinQ-bagagemand (90 L) 715005274		JA			
LinQ-bagagemand (90 L) 715005272	JA			NEE	
LinQ-opbergkoffer (87 L) - G3L 715009312	NEE	NEE		JA	
LinQ-laadbak (53 L) 715006997		JA			JA
LinQ-bak met laag profiel (63 L) 715007827					
LinQ-opbergkoffer (139 L) 715009472		NEE	JA, verwijder het bagagerek achteraan voor installatie.	NEE	NEE
LinQ-koelbox (35 L) 715006998			NEE	JA	
LinQ-vuurwapenkoffer 715009240		JA		NEE	

LinQ-houders en -bagagerekken	Bagageruimte vooraan	Bagagerek vooraan	Bagageruimte achteraan	Bagagerek achter	LinQ kan bovenop worden gestapeld
LinQ-houders voor uitrusting 715005340	JA, met LinQ-basisinstallatiekit **860201806**	JA	JA, met LinQ-basisinstallatiekit **860201806**	JA	NEE
LinQ-gereedschapshouder 715007358					
LinQ-uitbreiding voor bagagedrager 715004954	NEE		NEE		
LinQ kettingzaaghouder 715004975	JA	NEE		NEE	

**Hiervoor moet het deksel van de bagageruimte vooraan worden verwijderd.*

LinQ-accessoires met basis van 40,6 cm

LinQ brandstofhouder – 14 L

G3, G3L

860202246

- Snel, eenvoudig en veilig te installeren met LinQ-systeem.
- Morsvrije trechter ontworpen voor makkelijk gebruik.
- Inhoud 14 L.
- Maak kennis met de recentste norm voor Flame Mitigation Device (FMD).
- Moet in de bagageruimte vooraan worden geïnstalleerd.
- LinQ-basisinstallatiekit (860201806) vereist.
- LinQ-accessoires van 40,6 cm kunnen niet worden gestapeld op de LinQ-brandstofhouder van 14 L.
- Kan niet op de achterklep worden geïnstalleerd omwille van gewichtsbeperking.
- Raadpleeg de lokale voorschriften voor brandstoftransport

LinQ oliehouder - 3,78 L

G3, G3L

860202445

- Inhoud 3,78 L.
- Moet in de bagageruimte vooraan worden geïnstalleerd.
- LinQ-basisinstallatiekit (860201806) vereist.
- LinQ-accessoires van 40,6 cm kunnen niet worden gestapeld op de LinQ-brandstofhouder van 3,78 L.
- Kan niet op de achterklep worden geïnstalleerd omwille van gewichtsbeperking.

LinQ kettingzaaghouder

G3, G3L (behalve X mr-modellen)

715004975

- Dit systeem installeert een kettingzaag verticaal om ruimte te besparen op het bagagerek en dient als schede voor opslag.
- Knijp het blad vast voor een stevige en snelle bevestiging.
- Compatibel met de meeste kettingzagen die verkrijgbaar zijn op de markt aangezien de meeste bladen tot 45 cm lang.
- Compatibel met alle LinQ-accessoires van 40,6 cm die passen in de voorste bagageruimte.
- Hiermee is installatie van de LinQ-gereedschapshouder mogelijk.
- Niet compatibel met de LinQ-uitbreiding voor bagagedrager bij installatie op het voorste bagagerek van het voertuig.

LinQ modulaire bak

G3, G3L

715005494 · (10 L)
715007112 · (20 L)
715006830 · (30 L)

- Modulaire bakken kunnen worden gestapeld, zodat je altijd de juiste uitrusting ter beschikking hebt.
- Bakken van het juiste formaat waar alles altijd in past.
- Kan worden geïnstalleerd op elke LinQ-basis met een breedte van 40,6 cm.
- Zie tabel voor locatie en vereisten voor installatie.
- Kan niet op de achterklep worden geïnstalleerd omwille van gewichtsbeperking.

Thermisch inzetstuk voor LinQ modulaire bak (10 L)

G3, G3L

219401110

- Geïsoleerde voering.
- Past uitstekend in de LinQ modulaire bak (10 L).
- Geschikt voor zeven blikken van 355 ml.
- Kan ijs een dag lang koud houden.
- Binnenafmetingen: 22,9 cm L x 43,2 cm B x 26,7 cm H

LinQ-gereedschapskit

G3, G3L

715006829

- Inclusief:
  - Kniptang
  - Tang met lange bek
  - Borgtang
  - Ratelsleutel ⅜″ bus
  - 15 cm verlengstuk ratel
  - Geïntegreerde opbergruimte CVT-riem (riem niet inbegrepen)
  - Lange aansluiting 19 mm ⅜″ bus - 6 ptn
  - Aansluiting 18 mm ⅜″ bus
  - Lange aansluiting 17 mm ⅜″ bus - 6 ptn
  - Aansluiting 15 mm ⅜″ bus
  - Aansluiting 13 mm ⅜″ bus
  - Aansluiting 10 mm ⅜″ bus
  - Aansluiting 8 mm ⅜″ bus
  - Torx-aansluiting T40 ⅜″ bus
  - Torx-aansluiting T30 ⅜″ bus
  - Torx-aansluiting T20 ⅜″ bus
  - Breekbalk ⅜″ bus
- Set combisleutels:
  - moersleutel 19 mm
  - moersleutel 18 mm
  - moersleutel 15 mm
  - moersleutel 13 mm
  - moersleutel 10 mm
  - moersleutel 8 mm
- Zie tabel voor locatie en vereisten voor installatie.

LinQ-koelbox van 16 L

G3, G3L

■ **219400964** · Zwart
□ **295100698** · Wit

- Alle voordelen van LinQ – eenvoudig, snel en veilig.
- Gevormd door middel van rotatiegieten, voor uitzonderlijke stevigheid en duurzaamheid.
- Schuimrubberen isolatie van topkwaliteit voor optimale koeling.
- Maakt gebruik van het LinQ-bevestigingssysteem (Patent VS 8777531 en VS 8875830).
- Eenvoudig systeem om in slechts enkele seconden en zonder gereedschap te installeren/verwijderen.
- Geschikt voor twintig blikken van 355 ml.
- Kan ijs drie dagen lang koud houden.
- Buitenafmetingen: 33 cm L x 50,8 cm B x 25,4 cm H
- Binnenafmetingen: 22,9 cm L x 43,2 cm B x 17,8 cm H
- Kan niet op de achterklep worden geïnstalleerd omwille van gewichtsbeperking.
- Zie tabel voor locatie en vereisten voor installatie.

LinQ-gereedschapskist

G3, G3L

715008111

- Precisie-geïnjecteerde HDPE-constructie zorgt voor stevigheid en duurzaamheid.
- Maximuminhoud 19 L.
- Weerbestendig, afgedicht en vergrendelbaar deksel.
- Eenvoudig systeem om in slechts enkele seconden en zonder gereedschap te installeren/verwijderen. Alle voordelen van LinQ – eenvoudig, snel en veilig.
- Zie tabel voor locatie en vereisten voor installatie.

LinQ-tas met rolsluiting

G3, G3L

715008110

- Volledige waterdichte tas om je spullen veilig op te bergen.
- Op LinQ gemonteerd via de kunststof basis voor zwaar gebruik.
- Opbergoplossing met grote capaciteit (40 L).
- Schuimrubberen bekleding onderaan voor extra bescherming van je spullen.
- Makkelijk op of naast het voertuig te transporteren met de geïntegreerde draaggreep.
- Voorbereid voor gebruik op zout water.
- Afmetingen: 35,6 cm L x 48,3 cm B x verstelbare H.
- Zie tabel voor locatie en vereisten voor installatie.

SR tas van 21 L

G3, G3L

860202449

- Semi-harde uitbreidbare tas.
- Inhoud 21 L.
- Zie tabel voor locatie en vereisten voor installatie.

LinQ-sporttas van 17 L

G3, G3L

860202447

- Alle voordelen van LinQ – eenvoudig, snel en veilig.
- Inhoud 17 L.
- Bodem in thermisch gevormd HDPE (High Density Polyethyleen) voor stijfheid en stevigheid.
- Harde onderkant, semi-harde bovenkant.
- Eenvoudig systeem om in slechts enkele seconden en zonder gereedschap te installeren/verwijderen.
- Zie tabel voor locatie en vereisten voor installatie

LinQ-accessoires met basis van 91,4 cm

NIEUW LinQ-opbergkoffer (145 L)

G3, G3L (behalve MAX-modellen)

715009471

- Polyethyleen opbergkoffer vervangt het bagagerek achter voor perfecte integratie en meer laadvermogen.
- 145 liter bergruimte
- Makkelijk te installeren en verwijderen met het LinQ-systeem.
- LinQ-ankers moeten geïnstalleerd zijn in de bagageruimte achter (4 LinQ-ankers inbegrepen).
- Mogelijkheid om LinQ accessoires van 40,6 cm te installeren op het deksel om het laadvermogen uit te breiden.
- Nieuw ergonomisch en duurzaam vergrendelsysteem biedt uitstekende afdichting.
- Mogelijkheid om LinQ-gereedschapshouders (715008896) op de laadbak te installeren.
- Vergrendelbaar met een slot aan de voorzijde van de bak (twee sleutels inbegrepen).

NIEUW LinQ-opbergkoffer (139 L)

G3, G3L (alleen MAX-modellen)

715009472

- Polyethyleen opbergkoffer vervangt het bagagerek achter voor perfecte integratie en meer laadvermogen.
- Bergruimte 139 liter.
- Makkelijk te installeren en verwijderen met het LinQ-systeem.
- LinQ-ankers moeten geïnstalleerd zijn in de bagageruimte achter (4 LinQ-ankers inbegrepen).
- Compatibel met het passagierszadel.
- Nieuw ergonomisch en duurzaam vergrendelsysteem biedt uitstekende afdichting.
- Mogelijkheid om LinQ-gereedschapshouders (715008896) op de laadbak te installeren.
- Vergrendelbaar met een slot aan de voorzijde van de bak (twee sleutels inbegrepen).

NIEUW LinQ-opbergkoffer (87 L) – G3L

G3L

715009312

- Weerbestendige laadruimte achter van polyethyleen.
- Kan alleen op het bagagerek achter worden geïnstalleerd.
- Bergruimte 87 liter.
- Geoptimaliseerde vorm van de basis van de laadruimte om perfect te passen op het G3L bagagerek achter.
- Vergrendelbaar met een slot aan de voorzijde van de bak (2 sleutels inbegrepen).
- Makkelijk te installeren, makkelijk te verwijderen met het LinQ-systeem.
- Installatie in LinQ-opstelling van 36 inch.
- Compatibel met het passagierszadel.
- Mogelijkheid om LinQ-gereedschapshouders (715008896) op de laadbak te installeren.

NIEUW LinQ-opbergkoffer (87 L) – G3

G3 (behalve MAX-modellen) | **715009499**

- Weerbestendige laadruimte achter van polyethyleen.
- Kan alleen op het bagagerek achter worden geïnstalleerd.
- Bergruimte 87 liter.
- Geoptimaliseerde vorm van de basis van de laadruimte om perfect te passen op het G3L bagagerek achter.
- Vergrendelbaar met een slot aan de voorzijde van de bak (2 sleutels inbegrepen).
- Makkelijk te installeren, makkelijk te verwijderen met het LinQ-systeem.
- Installatie in LinQ-opstelling van 36 inch.
- Compatibel met het passagierszadel.
- Mogelijkheid om LinQ-gereedschapshouders (715008896) op de laadbak te installeren.

NIEUW LinQ-laadbak (53 L)

G3, G3L (behalve X mr) | **715005272**

- Vervaardigd van polyethyleen.
- Bergruimte 90 liter.
- Kan alleen op het bagagerek voor worden geïnstalleerd.
- Makkelijk te installeren, makkelijk te verwijderen met het LinQ-systeem.
- Hoes van de inklapbare bevestiging vooraan moet worden verwijderd voor optimale capaciteit.
- Vergrendelbaar met een slot aan de voorzijde van de bak (2 sleutels inbegrepen).

LinQ-laadbak (53 L)

G3	**715010172**
G3L	**715006997**

- Vervaardigd van polyethyleen.
- Bergruimte 53 liter.
- Makkelijk te installeren en verwijderen met het LinQ-systeem.
- Kan op het bagagerek voor of achter worden geïnstalleerd.
- Nieuw ergonomisch en duurzaam vergrendelsysteem biedt uitstekende afdichting.
- Mogelijkheid om LinQ accessoires van 40,6 cm te installeren op het deksel en het laadvermogen uit te breiden.
- Mogelijkheid om LinQ gereedschapshouders (715008896) op de laadbak te installeren.
- Vergrendelbaar met een slot aan de voorzijde van de bak (twee sleutels inbegrepen).

LinQ-bak met laag profiel (63 L)

G3, G3L | **715007827**

- Deze bak is gemaakt van schokbestendig geïnjecteerd polypropyleen en biedt 63 L bergruimte.
- Via LinQ gemonteerd voor efficiënt en veilig opbergen, wordt vergrendeld met een kwartdraai. Makkelijk te installeren, makkelijk te verwijderen met het LinQ-systeem.
- Kan enkel in een opstelling van 91,4 cm worden geïnstalleerd.
- LinQ-accessoires van 40,6 cm kunnen op de afdekking worden geïnstalleerd voor nog meer laadvermogen.
- Makkelijk te dragen met de stevige handgreep. Het anti-vibratiesysteem voorkomt dat de handgreep beweegt tijdens het rijden.
- Steunpoten ter hoogte van de scharnieren, zodat de bak kan blijven staan.
- Het compacte design zorgt voor een maximaal gezichtsveld achteraan.
- Met een slot aan de voorzijde van de bak (twee sleutels inbegrepen).

LinQ-bagagemand (90 L)

G3	**715010173**
G3L	**715005274**

- Vervaardigd van polyethyleen.
- Bergruimte 90 liter.
- Makkelijk te installeren en verwijderen met het LinQ-systeem.
- Kan op het bagagerek voor of achter worden geïnstalleerd.
- Zes handgrepen op de omtrek om makkelijk snelbinders te plaatsen.
- Mogelijkheid om LinQ-gereedschapshouders (715008896) op de mand te installeren.

Grote laadruimte

G3L | **715007001**

- Laadbak achteraan om grote spullen te vervoeren.
- Ankerpunten (D-ringen), LinQ-bevestigingen voor gereedschapsbak, en markeringen om een accessoire van 40,6 cm te installeren.
- Inclusief een mat voor de vloer en opening om een scheidingspaneel te installeren en een opening voor een scheidingspaneel om de opening op het verticale lipje achteraan te sluiten.
- Wordt geïnstalleerd op ATV-platformen via het LinQ-systeem en haken voor vlot installeren en verwijderen.

Het installeren van sommige getoonde accessoires kan de conformiteit van het voertuig met bepaalde regelgevingen beïnvloeden. Raadpleeg je lokale dealer voor meer informatie.

LinQ-koelbox (35 L)

G3, G3L | **715006998**

- Via LinQ gemonteerd voor efficiënt en veilig opbergen, vergrendeld met een kwartdraai.
- Makkelijk te installeren, makkelijk te verwijderen met het LinQ-systeem.
- Installatie in LinQ-opstelling van 91,4 cm.
- Gemaakt van polyethyleen voor uitzonderlijke stevigheid en duurzaamheid.
- Bergruimte van 35 liter.
- Vergrendel de koeler op het voertuig met het LinQ-slot (860201968).
- Schuimrubberen isolatie van topkwaliteit voor optimale koeling.
- Optie om een LinQ Lite rail met 5 gleuven toe te voegen aan de zij- en achterkant van de koeler.
- Om je voedsel te beschermen tegen water, is een waterdichte mand inbegrepen.
- Aftapplug onderaan om overtollig water af te voeren.
- Het nieuwe ergonomische en stevige vergrendelsysteem zorgt dat de bovenkant goed wordt afgedicht.
- Innovatieve manier om 12 blikjes op te bergen (355 ml).
- Voorgevormde handgrepen voor snelle plaatsing en verwijdering.

NIEUW LinQ uitbreiding bagagerek vooraan

G3 (behalve X mr-modellen) | **715009281**

- Makkelijk te installeren en verwijderen met het LinQ-systeem.
- Past alleen op voorzijde van het voertuig.
- Met bevestigingspunten om lading veilig te bevestigen op het bagagerek.
- Gemaakt van aluminium met duurzame poederlakafwerking.
- Hoogte 12,7 cm.

NIEUW LinQ uitbreiding bagagerek achteraan

G3 (behalve X mr-modellen) | **715009475**

- Makkelijk te installeren en verwijderen met het LinQ-systeem.
- Past alleen op achterzijde van het voertuig.
- Met bevestigingspunten om lading veilig te bevestigen op het bagagerek.
- Gemaakt van aluminium met duurzame poederlakafwerking.
- Hoogte 17,5 cm.

LinQ-uitbreiding voor bagagedrager

G3L | **715004954**

- Makkelijk te installeren en verwijderen met het LinQ-systeem.
- Past op de voor- of achterzijde van het voertuig.
- Met bevestigingspunten om lading veilig te bevestigen op het bagagerek.
- Vervaardigd van staal met anticorrosiecoating en duurzame afwerking met poedercoating.
- Hoogte 17,5 cm.

LinQ-houders

LinQ-gereedschapshouders

G3, G3L | **715007358**

- Uiterst veelzijdige gereedschapsbak.
- Dankzij het handige draaislot kan gereedschap in elke richting worden opgeborgen.
- Verkocht per paar.

LinQ-houders voor uitrusting

G3, G3L | **715005340**

- Duurzame, flexibele houders perfect passen voor tal van items met een diameter van 2,5 tot 10 cm.
- Robuust ontwerp om bogen, vishengels, harken, landbouwgereedschap en nog veel meer mee te nemen.
- Ontgrendelknop om de houders snel te openen voor directe toegang tot je uitrusting.
- Robuust basissysteem gebouwd voor de meest uitdagende avonturen.
- Combineer de houders voor uitrusting met het LinQ-systeem om je uitrusting makkelijk te vervoeren.
- Kan 360° gedraaid worden.
- Verkocht per paar.

LinQ-houders voor uitrusting

G3L | **715001421**

- Duurzame, flexibele houders die schokken opvangen, bescherming bieden en perfect passen voor tal van items met een diameter van 2,5 tot 10 cm.
- Robuust ontwerp om bogen, vishengels, harken, landbouwgereedschap en nog veel meer mee te nemen.
- Ontgrendelknop om de houders snel te openen voor directe toegang tot je uitrusting.
- Robuust basissysteem gebouwd voor de meest uitdagende avonturen.
- Eenvoudig te installeren op buisvormige bagagerekken, verlengde rekken, steunen of bumpers.
- Verkocht per paar.

LinQ-vuurwapenkoffer

G3, G3L | **715009240**

- Praktisch ontwerp waarmee je (jacht)geweren tot 132 cm kunt opbergen, zelfs met vizier.
- Aan te passen aan verschillende vormen en kenmerken van wapens met schuimrubberen kussens die verplaatst kunnen worden.
- De vuurwapenkoffer wordt via LinQ gemonteerd voor efficiënt en veilig opbergen, en wordt vergrendeld met een kwartdraai.
- De LinQ-vuurwapenkoffer is te installeren op het deksel van het voorste compartiment met de LinQ-basisinstallatiekit (860201806) en op het bagagerek vooraan of het spatbord met de montagekit voor de LinQ-vuurwapenkoffer (715006074).
- Kan niet op de achterklep worden geïnstalleerd omwille van gewichtsbeperking.

Montagekit voor LinQ-vuurwapenkoffer - spatbordpositie

G3, G3L | **715006074**

- Deze kit is vereist om de LinQ-vuurwapenkoffer te installeren op het spatbord.
- Wordt geïnstalleerd aan de rechterkant van het voertuig. Dankzij het veiligheidssysteem kan de bestuurder of passagier snel uitstappen.
- Het montagesysteem met laag profiel kan het hele jaar door op het voertuig blijven en zit niet in de weg wanneer de vuurwapenkoffer niet is geïnstalleerd.

Houders

Gereedschapshouder met schroefsysteem

G3, G3L | **715008896**

- Gereedschapshouder is geschikt voor de LinQ-bagagemand (90 L) (715005274), LinQ-laadbak (53 L) (715006997), LinQ-opbergkoffer (139 L) (715006097 en 715009472) en LinQ-opbergkoffer (145 L) (715005273 en 715009471).
- Dankzij het handige draaislot kan gereedschap in alle vormen in de juiste richting worden opgeborgen.
- Verkocht per paar.
- Meerdere graden verstelbaar.

Multifunctionele houder

G3L | **715002354** · Enkel; **715001945** · Dubbel

- Open U-vormige steun om gereedschap (schop, bijl) en jachtwapens (geweer, boog) veilig te transporteren, terwijl ze toch vlot toegankelijk zijn.
- Eenvoudig te installeren op buisvormig bagagerek, verlengd rek, mand of bumpers.
- Verkocht per paar.

LinQ-bevestiging

LinQ-basisinstallatiekit

G3, G3L | **860201806**

- Unieke montagebevestiging voor gebruik bij alle accessoires voor het LinQ-systeem.
- Inclusief: 2 LinQ-basissen voor bagage en onderdelen voor installatie.

LinQ-basis

G3L | **715002350**

- Vervaardigd van polypropyleen glasvezel.
- Hiermee kunnen LinQ-accessoires worden geïnstalleerd.
- Verkocht per set van 4.

LinQ-slot

G3, G3L | **860201968**

- Eenvoudige manier om de meeste LinQ-accessoires te vergrendelen.
- Hoes voor slot beschermt het slot tegen weer en wind.
- Corrosiebestendig.
- Pakket van 1, met 2 sleutels.
- Niet compatibel met LinQ-koeler van 16 L, LinQ-gereedschapskist, LinQ-gereedschapshouder en LinQ-houders voor uitrusting.

BAGAGE EN OPBERGRUIMTE

Zachte opbergtas (70 L)

G3, G3L | **715007002**

- Waterdichte tas om je spullen mee te nemen.
- Zachte tas met 70 liter bergruimte, ontworpen voor maximale ruimte aan de voor- of achterzijde van het voertuig.
- Tas met 3 vakken met uitneembare scheidingsstukken.
- Eenvoudig te installeren met riemsysteem.
- X mr-modellen: Past alleen op bagagerek achter.

WINDSCHERMEN VAN CAN-AM

NIEUW Adventure hoog windscherm – met harde beschermlaag

G3 (behalve X mr-modellen) | **715009458**

- Wijzig je windbescherming snel door beide hendels te kantelen.
- 36 cm hoog voor bescherming tegen wind en winterweer, 5 cm verstelbaar.
- Gemaakt van geïnjecteerd polycarbonaat met een dikte van 4 mm met uiterst duurzame Quantum[1]-coating.
- Biedt uitstekend zicht en betere slijtvastheid.
- Uitbreiding console (715009218) is vereist voor installatie.
- Zijwindschermen (715009462) beschikbaar voor extra bescherming.

Het installeren van sommige getoonde accessoires kan de conformiteit van het voertuig met bepaalde regelgevingen beïnvloeden. Raadpleeg je lokale dealer voor meer informatie.

Adventure hoog windscherm – met harde beschermlaag

G3L (behalve X mr-modellen) | **715007268**

- In de hoogte verstelbaar Adventure windscherm met drie standen.
- 36 cm hoog voor bescherming tegen wind en winterweer.
- Gemaakt van geïnjecteerd polycarbonaat met een dikte van 4 mm met uiterst duurzame Quantum[1]-coating.
- Biedt uitstekend zicht en betere slijtvastheid.
- Uitbreiding console (715005368) is vereist voor installatie.
- Zijwindschermen (715005862) beschikbaar voor extra bescherming.

Het installeren van sommige getoonde accessoires kan de conformiteit van het voertuig met bepaalde regelgevingen beïnvloeden. Raadpleeg je lokale dealer voor meer informatie.

NIEUW Adventure hoog windscherm

G3 (behalve X mr-modellen) | **715009453**

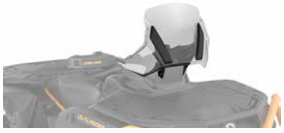

- Wijzig je windbescherming snel door beide hendels te kantelen.
- 36 cm hoog voor bescherming tegen weer en wind, 5 cm verstelbaar.
- Gemaakt van geïnjecteerd polycarbonaat met een dikte van 4 mm.
- Uitbreiding console (715009218) is vereist voor installatie.
- Zijwindschermen (715009462) beschikbaar voor extra bescherming.

Het installeren van sommige getoonde accessoires kan de conformiteit van het voertuig met bepaalde regelgevingen beïnvloeden. Raadpleeg je lokale dealer voor meer informatie.

Adventure hoog windscherm

G3L (behalve X mr-modellen) | **715005377**

- In de hoogte verstelbaar Adventure windscherm met drie standen.
- 36 cm hoog voor bescherming tegen weer en wind.
- Gemaakt van geïnjecteerd polycarbonaat met een dikte van 4 mm.
- Uitbreiding console (715005368) is vereist voor installatie.
- Zijwindschermen (715005862) beschikbaar voor extra bescherming.

Het installeren van sommige getoonde accessoires kan de conformiteit van het voertuig met bepaalde regelgevingen beïnvloeden. Raadpleeg je lokale dealer voor meer informatie.

NIEUW Verstelbaar Adventure laag windscherm

G3 (behalve X mr-modellen) | **715009219**

- Wijzig je windbescherming snel door beide hendels te kantelen.
- 25 cm hoog voor windbescherming en 5 cm verstelbaar.
- Gemaakt van geïnjecteerd polycarbonaat met een dikte van 4 mm.
- Uitbreiding console (715009218) is vereist voor installatie.
- Zijwindschermen (715009462) beschikbaar voor extra bescherming.

Het installeren van sommige getoonde accessoires kan de conformiteit van het voertuig met bepaalde regelgevingen beïnvloeden. Raadpleeg je lokale dealer voor meer informatie.

Adventure laag windscherm

G3L (behalve X mr-modellen) | **715005860**

- In de hoogte verstelbaar Adventure windscherm met drie standen.
- 25 cm hoog voor windbescherming.
- Gemaakt van geïnjecteerd polycarbonaat met een dikte van 4 mm.
- Uitbreiding console (715005368) is vereist voor installatie.
- Zijwindschermen (715005862) beschikbaar voor extra bescherming.

Het installeren van sommige getoonde accessoires kan de conformiteit van het voertuig met bepaalde regelgevingen beïnvloeden. Raadpleeg je lokale dealer voor meer informatie.

NIEUW Adventure zijwindschermen

G3 (behalve X mr-modellen) | **715009462**

- Zijwindschermen voor extra bescherming tegen de wind.
- Gemakkelijk te monteren.
- Regelbare ventilatieopeningen om de luchtstroom te regelen.
- Uitbreiding console (715009218) is vereist voor installatie.
- Werkt met Adventure windschermen (715009219, 715009453, 715009458).
- Niet compatibel met het geïntegreerd audiosysteem (715005354).

Adventure zijwindschermen

G3L (behalve X mr-modellen) | **715005862**

- Zijwindschermen voor extra bescherming tegen de wind.
- Gemakkelijk te monteren.
- Uitbreiding console (715005368) is vereist voor installatie.
- Werkt met Adventure windschermen (715005860, 715005377, 715007268).
- Niet compatibel met het geïntegreerd audiosysteem (715005354).

NIEUW Uitbreiding console

G3 (behalve X mr-modellen) | **715009218**

- Geïntegreerd bergvak (2 liter) met kluis met magnetische bevestiging voor je elektronisch apparaat.
- Robuust geïnjecteerd en met-vezels-verstevigde-polypropyleenconstructie zorgt voor makkelijke plaatsing en installatie.
- 25 keer sterker dan het gewicht van elke smartphone, zodat je vol vertrouwen over ruig terrein kunt rijden.
- Twee mogelijke standen voor je elektronisch apparaat: staand of liggend.
- Omvat alles wat je nodig hebt voor installatie op je favoriete elektronische apparaat: één vooraf gemonteerde Can-Am plaat met 3M lijm voor alle oppervlakken.
- Omvat houderklemmen voorgevormd in de klep om de laadkabel erdoor te steken.
- Mogelijkheid om de USB-uitgang te installeren in het bergvak (USB-voedingsuitgang apart verkocht).
- Vereist voor installatie van Adventure windscherm en zijwindschermen.
- Niet geschikt voor Snorkelkit.
- Inclusief bindsnoer voor extra gemoedsrust.

Uitbreiding console

G3L (behalve X mr-modellen) | **715005368**

- Geïntegreerd bergvak (4 liter) met kluis met magnetische bevestiging voor je elektronisch apparaat.
- Robuust geïnjecteerd en met-vezels-verstevigde-polypropyleenconstructie zorgt voor makkelijke plaatsing en installatie.
- 25 keer sterker dan het gewicht van elke smartphone, zodat je vol vertrouwen over ruig terrein kunt rijden.
- Twee mogelijke standen voor je elektronisch apparaat: staand of liggend.
- Omvat alles wat je nodig hebt voor installatie op je favoriete elektronische apparaat: twee vooraf gemonteerde Can-Am platen met 3M lijm voor alle oppervlakken.
- Omvat houderklemmen voorgevormd in de klep om de laadkabel erdoor te steken.
- Mogelijkheid om de USB-uitgang te installeren in het bergvak (USB-voedingsuitgang apart verkocht).
- Vereist voor installatie van Adventure windscherm en zijwindschermen.
- Niet geschikt voor Snorkelkit.
- Inclusief bindsnoer voor extra gemoedsrust.

USB-voedingsuitgang uitbreiding console

G3, G3L (behalve X mr-modellen) | **715008750**

- Handig voor de uitbreiding van de console (715005368 en 715009218) om de lader voor je elektronische apparaat aan te sluiten in het vak.
- USB-A en USB-C poorten.
- Rubberen dop beschermt poorten wanneer deze niet worden gebruikt.
- Met achtergrondverlichting om de USB-poorten beter te zien.
- Uitbreiding console (715005368 of 715009218) is vereist voor installatie.

STUREN EN SPIEGELS

Volledig omwikkelde handbeschermers voor bestuurder

G3, G3L | **715005361** · Zwart; **715005362** · Neo Yellow

- Beschermt tegen wind, takken en vuil.
- Robuuste handbeschermers van geïnjecteerd kunststof met Can-Am-logo.
- Gemaakt van lichtgewicht, volledig omwikkeld, zwartgekleurd gegoten aluminium.
- Nieuw ergonomisch ontwerp biedt meer comfort voor de handen en betere bescherming.
- Bevestigingssysteem houdt het stuur vrij.
- Inclusief alle onderdelen.

Handbeschermers voor passagiers

G3, G3L (alleen MAX-modellen) | **715001669**

- Deze handbeschermers worden gemonteerd op de passagiershandgrepen voor een optimaal rijcomfort.
- Eenvoudig te monteren en te demonteren.

Spiegels voor stuur

G3, G3L | **715005366**

- Verstelbare, op het stuur gemonteerde, bolle spiegels.
- Het bolle oppervlak zorgt voor een beter zicht met een ruimer gezichtsveld.
- Hiervoor hoeft er geen windscherm of handbeschermers te zijn gemonteerd.
- Werkt met alle optionele windschermen.

SKIDPLATES

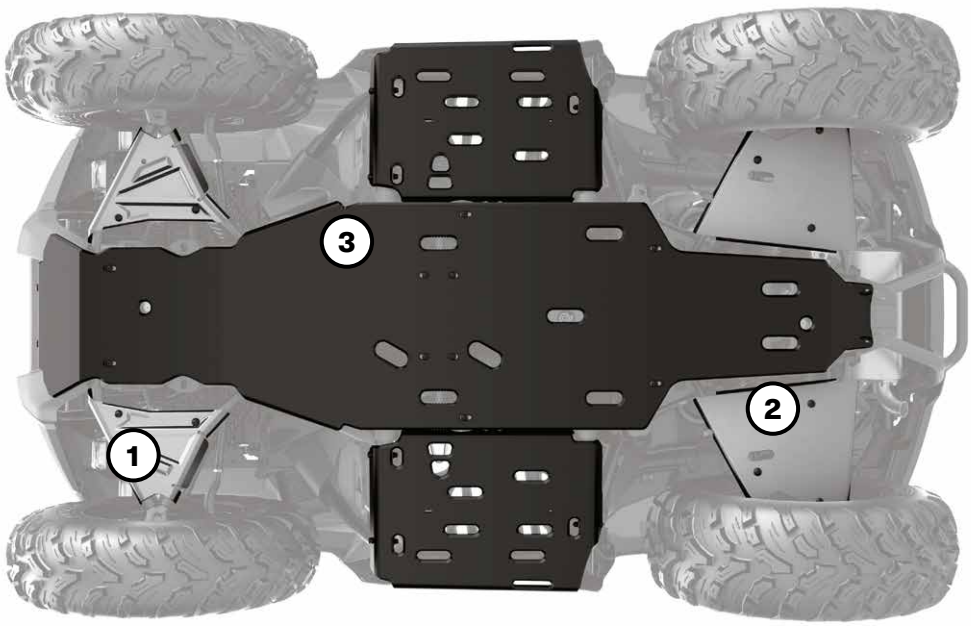

Onze skidplates bieden de duurzaamheid, sterkte en betrouwbaarheid die je voor jouw avonturen nodig hebt. Ze beschermen de onderkant van je voertuig van voor naar achter, met gebogen randen bij de beenruimtes voor dat extra accent. Ze combineren materialen voor de beste bescherming: met aluminium A-armen en een kunststof onderkant kun je vol vertrouwen over het meest veeleisende terrein rijden.

- Snel en makkelijk te installeren met bouten. Originele skidplates hoeven niet te worden verwijderd. Geen klinknagels of klinkmoeren meer.
- Dikkere beschermplaten onderkant (10 mm).

OUTLANDER

	G3		G3L	
	2025		Vanaf 2023	
	Behalve MAX- modellen	Alleen MAX-modellen	Behalve MAX- modellen	Alleen MAX-modellen
Set met skidplates ter bescherming				
	715009216	715009217	715005309	715005310
Individuele skidplates				
1 Aluminium A-armbeschermers voor	715009214	715009214	715005305	715005305
2 Aluminium A-armbeschermers achter	715009215	715009215	715005308	715005308
3 HMWPE-beschermplaten aan de onderkant	715009864	715009865	715005306	715005307

BUMPERS EN BESCHERMERS

Bumpers

XU voorbumper

G3L	**715006614**

- Buisconstructie voor zwaar gebruik biedt de meest complete bescherming voor je voertuig.
- Beschermt de lichten en hoeken van je voertuig.
- Compatibel met lier.
- Geïntegreerde sleephaak.
- Gelijkaardig aan de bumpers van de XU-modellen.

XT voorbumper

G3L	**715004952**

- Biedt extra bescherming voor je voertuig onder diverse omstandigheden.
- Sterk en duurzaam.
- Grote buisconstructie met zwarte poederlakafwerking.
- Net zoals standaard bumpers op XT-modellen.
- Montageplaat inbegrepen voor sleephaak.

NIEUW Platen voor Extreme voorbumper

G3 (behalve X mr-modellen)	**715009293**

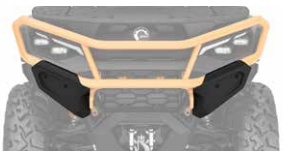

- Uiterst robuuste stalen constructie biedt extra bescherming voor de voorzijde van het voertuig op veeleisend terrein.
- Compatibel met alle voorbumpers.
- Duurzame poederlakafwerking.
- Niet compatibel met rupsbandsystemen.

Het installeren van sommige getoonde accessoires kan de conformiteit van het voertuig met bepaalde regelgevingen beïnvloeden. Raadpleeg je lokale dealer voor meer informatie.

Plaat voor Extreme voorbumper

G3L (behalve X mr-modellen)	**715005439**

- Uiterst robuuste constructie biedt extra bescherming voor de voorzijde van het voertuig op veeleisend terrein.
- Compatibel met alle voorbumpers.
- Niet compatibel met rupsbandsystemen.

Het installeren van sommige getoonde accessoires kan de conformiteit van het voertuig met bepaalde regelgevingen beïnvloeden. Raadpleeg je lokale dealer voor meer informatie.

Sleephaak vooraan

G3L	**715008842**

- Biedt een stevige verankering wanneer je moet slepen of bij het transporteren van het voertuig.
- Geschikt om de meeste haken of riemen aan te sluiten.
- Deze sleephaak heeft een trekvermogen van 1.587 kg.
- Vervaardigd van gesmeed staal.
- XT voorbumper (715004952) vereist voor installatie.
- Niet compatibel met standaard Outlander XT bumper.

Volledige achterbumper

G3L	**715008738**

- Biedt extra bescherming voor je voertuig tegen obstakels.
- Beschermt de achterlichten van het voertuig zonder ze te hinderen.
- Deze sterke en duurzame bumper moet worden toegevoegd aan de XT achterbumper (standaard of accessoire) voor volledige bescherming.
- Brede en stevige buisconstructie met zwarte poederlakafwerking en metalen hoeken.

XT achterbumper

G3L (alleen STD-, DPS- en X mr-modellen)	**715004953**

- Stevige buisconstructie.
- Beschermt het voertuig tegen obstakels.
- Standaard op Outlander XT en Outlander PRO.
- Past alleen op basismodellen met grijpbalk.
- Vereist om de volledige achterbumper te installeren.

Beschermers

Spatborden

G3L (behalve T-cat modellen)	**715005349**
G3L (alleen T-cat modellen)	**715006336**

- Set is ontworpen om je voertuig extra bescherming te bieden tegen vuil en puin. Als je graag door modder rijdt, is dit een must.
- Gemaakt van geïnjecteerde kunststof onderdelen die perfect passen op de spatborden van je voertuig.
- Geeft je voertuig een robuuste, trendy look.
- Omvat verlengstukken vooraan en achteraan geleverd met alle onderdelen voor installatie.

VERLICHTING EN ELEKTRISCH

Geïntegreerde combinatie verwarmde handgrepen en gashendel

G3, G3L behalve LTD — **715005072**

- Warmteniveaus voor handgrepen en duim weergegeven op het scherm.
- Ergonomische knop ingebouwd op handgreep links.
- Eén knop voor selectie warmtestand voor beide handgrepen en duim.
- Vijf temperatuurinstellingen voor de duim en handgrepen.
- Verstelbare warmteverhouding tussen verwarming handgreep en duim.
- Knop vasthouden om maximale warmte snel te bereiken.
- Onthoudt de laatste warmte-instelling.
- Waterdichte afdichting van klasse IP68 houdt water en wind buiten.
- Voldoet aan ECE.
- Plug-and-play-installatie.
- Handgrepen met klemsysteem, geen lijm vereist.

Handgrepen en aansluiting voor verwarmd vizier voor passagiers

G3 (alleen MAX-modellen), G3L (alleen MAX-modellen) — **715005358**

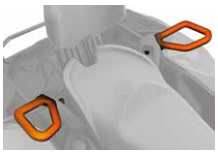

- Vervangen de standaard handgrepen voor passagiers.
- Schakelaar voor twee verschillende temperatuurinstellingen geïntegreerd in de armleuning van de stoel voor verwarmde handgrepen met 3 zones.
- Aansluiting voor verwarmd vizier geïntegreerd in de armleuning.

Zadelverwarming

G3, G3L — **715007211**

- 25 W zadelverwarming voor rijcomfort zonder koude rillingen.
- Slechts één temperatuur.
- Alleen verwarmingskussen en kabelset.
- Zadelhoes voor zwaar gebruik (715008311) is vereist voor installatie op de 1-zitter modellen.
- Zadelhoes voor zwaar gebruik (715008313) is vereist voor installatie op de 2-zitter modellen.

Aansluiting voor verwarmd vizier

G3, G3L — **715001246**

- Strategisch op het voertuig geplaatst om je beweeglijkheid te behouden.
- Optionele aansluiting voor vizier om zonder condens te rijden.
- Snel en eenvoudig te installeren.
- Wordt per stuk verkocht.
- Verwarmd vizier niet inbegrepen.

NIEUW Set voor USB-voedingsuitgang

G3, G3L — **219400510**

- Laadt je elektronische apparaten op tijdens het rijden* (smartphone, mp3, verwarming, enz.).
- Twee USB-aansluitingen.
- Plug-and-play set.

** De voedingsuitgang is niet in staat alle soorten apparaten op te laden tijdens het rijden.*

Set voor Intelligente USB-voedingsuitgang

G3, G3L — **715009117**

- Gebruik al je elektronica met deze makkelijk te monteren USB-aansluiting.
- Geschikt voor één USB-A3.0 en één USB C (PD) aansluiting.
- Vermogen: 36 watt.
- Intelligente USB-lader voor snel opladen van een lege batterij.
- Vervangt het 12V-voedingspunt van het voertuig.

Houder voor mobiele telefoon

G3, G3L

715008786

- Waterbestendige klep waarmee de telefoon perfect kan worden geplaatst.
- Met capacitieve en resistieve technologie voor touchscreen.
- Veersysteem in achterplaat voor automatische aanpassing aan dikte.
- Geschikt voor alle mobiele telefoons van 185 mm x 85 mm x 15 mm.
- Werkt met nagenoeg alle oplaadkabels.
- Mobiele telefoon en oplaadkabels niet inbegrepen.
- RAM gps-houder voor stuur (715001985) of uitbreiding console (715005368) vereist voor installatie.
- Indien geïnstalleerd op de uitbreiding console, is de USB-voedingsuitgang uitbreiding console (715008750) vereist om een mobiele telefoon op te laden.
- Indien geïnstalleerd op de uitbreiding console, zijn volledig omwikkelde handbeschermers voor bestuurder (715005361 of 715005362) niet compatibel.

Gps RAM†-houder voor stuur

G3, G3L

715001985

- Handige houder om de Garmin Montana gps (715002830) of de Houder voor mobiele telefoon (715008786) (niet inbegrepen) te bevestigen aan het stuur van je voertuig.

Geïntegreerd audiosysteem

G3, G3L

715005354

- Volledig geïntegreerd en waterdicht audiosysteem.
- Omvat twee Bluetooth-luidsprekers van 6,5 inch op de voorspatborden, waarbij je de beluisterde nummers kunt regelen met je vingertoppen.
- Duurzaam ontworpen voor Can-Am in de meest veeleisende rijomstandigheden.
- Afgestemd door experts voor uitzonderlijk geluid, zelfs onderweg met je Outlander.
- Wordt geleverd met twee luidsprekers, die elk 50 W dynamisch vermogen leveren, voor in totaal 100 W dynamisch vermogen.
- Naadloze integratie en bediening via elk apparaat met Bluetooth of via een AUX-aansluiting.
- Plug-and-play-audiosysteem dat specifiek is ontworpen om de accu niet te ontladen.
- Compatibel met uitbreiding console (715005368 of 715009218) en Adventure windschermen.
- Niet compatibel met Adventure zijwindschermen (715005862 of 715009462).
- CE-conform.

Opmerking: We raden aan dat je 20 kbps MP3, 192-256 kbps AAC of AIFF, WAV formaten gebruikt die geschikt zijn voor het potentieel van de luidspreker. Meer gecomprimeerde formaten zullen waarschijnlijk leiden tot gedegradeerde geluidskwaliteit.

Bluetooth geluidsbalk van MTX voor het stuur

G3, G3L

219400840

- Bluetooth luidspreker met het onklopbare gebruiksgemak van bediening met de vingertoppen.
- Robuuste, weerbestendige luidspreker van klasse IP66, ontworpen voor gebruik buitenshuis.
- Aangedreven door 150 watt kwalitatief geluidsvermogen.
- Naadloze integratie en bediening vanaf apparaten met Bluetooth.
- Inclusief: invoer-, massa- en contactkabels, plus extra poort en aansluitkabel van 3,5 inch (8,89 cm).
- Niet compatibel met XT beschermingskit voor handgrepen.
- CE-conform.

Opmerking: We raden aan dat je 320 kbps MP3, 192-256 kbps AAC of AIFF, WAV formaten gebruikt die geschikt zijn voor het potentieel van de luidspreker. Meer gecomprimeerde formaten zullen waarschijnlijk leiden tot gedegradeerde geluidskwaliteit.

Led-rijverlichting van 9 cm (2 x 14 W)

G3, G3L (behalve X mr-modellen)

715009775

- Led-lichten van 14 watt die elk 1260 lux produceren.
- Uitgerust met 6 krachtige leds in een behuizing van gegoten aluminium voor zwaar gebruik.
- Met 2 bevestigingspunten: als het ene bevestigingspunt losraakt in een botsing, draai je naar het volgende punt en kun je het licht weer monteren.
- Verkocht per paar.
- ECE-gecertificeerd.
- Gerichte spot voor een smalle en lange lichtstraal, perfect wanneer je tegen hogere snelheden rijdt.
- XT of XU voorbumper (715004952 en 715006614) en voedingskabel verlichting (715005353) vereist voor installatie.
- Kan ook gemonteerd worden op de standaard voorbumpers (XT en XU).

Led-schijnwerpers van 9 cm (2 x 14 W)

G3L (behalve X mr-modellen)

715009774

- Led-lichten van 14 watt die elk 1260 lux produceren.
- Uitgerust met 6 krachtige leds in een behuizing van gegoten aluminium voor zwaar gebruik.
- Met 2 bevestigingspunten: als het ene bevestigingspunt losraakt in een botsing, draai je naar het volgende punt en kun je het licht weer monteren.
- Verkocht per paar.
- ECE-gecertificeerd.
- Krachtige lichtstraal voor een brede lichtbundel, perfect voor werkzaamheden zoals ploegen of in bochtige, stoffige of mistige rijomstandigheden.
- XT of XU voorbumper (715004952 en 715006614) en voedingskabel verlichting (715005353) vereist voor installatie.
- Kan ook gemonteerd worden op de standaard voorbumpers (XT en XU).

Lichtbalk met dubbele rij leds van 25 cm (60 W)

G3, G3L (behalve X mr-modellen)

715002933

- Uitgerust met 12 leds van 5 W van Cree.
- 5.400 lux.
- Duurzaam en waterdicht.
- Veel lichtsterkte in een compact formaat.
- Niet CE-conform.
- XT of XU voorbumper (715004952 en 715006614) en voedingskabel verlichting (715005353) vereist voor installatie.
- Kan ook gemonteerd worden op de standaard voorbumpers (XT en XU).

Lichtbalk met dubbele rij leds van 38 cm (90 W)

G3, G3L (behalve X mr-modellen) | **715002934**

- Uitgerust met 18 leds van 5 W van Cree. 8.400 lux.
- Aanvulling op verlichtingsrekken en de meeste bumpers.
- Duurzaam en waterdicht.
- Verlicht meer dan 580 m voor het voertuig en 20 m breed aan elke zijde.
- Niet CE-conform.
- XT voorbumper (715004952) en voedingskabel verlichting (715005353) vereist voor installatie.
- Kan ook gemonteerd worden op de standaard voorbumpers (alleen XT).

Voedingskabel verlichting

(Niet afgebeeld)

G3, G3L | **715005353**

- Vereist voor installatie van led-lichtbalk van 25 cm en 38 cm, evenals led-lichten van 9 cm.

RAM†-schijnwerper met leds

G3, G3L | **710005423**

- Schijnwerper met 540 lux led-verlichting (9 W) voor zwaar gebruik, standaard geleverd met een dubbel kogelscharnier met een diameter van 2,5 cm, bekleed met rubber.

Het installeren van sommige getoonde accessoires kan de conformiteit van het voertuig met bepaalde regelgevingen beïnvloeden. Raadpleeg je lokale dealer voor meer informatie.

NIEUW Groene RFID-sleutel DESS

G3, G3L | **710005232**

- Diefstalbeveiliging van topklasse voor je voertuig.
- Gecodeerde chiptechnologie beperkt de toegang tot het elektronische ontstekingssysteem van je voertuig.
- Eén unieke code per voertuig.
- Kogelscharnier bestand tegen trillingen/schokken, voor een betrouwbare verbinding.
- 3 programmeerbare modi: Werkmodus: beperkt de rijsnelheid tot 40 km/u maar begrenst het motorkoppel niet. Normale modus: beperkt de rijsnelheid tot 70 km/u en 50% minder koppel. Prestatiemodus: geen beperkingen.

C-TEK lader

860200997

- CTEK, fabrikant van de meest intelligente acculaders ter wereld, heeft een specifieke lader voor alle BRP-producten geproduceerd.
- De lader voldoet aan de veeleisende omstandigheden in koude gebieden.
- Vraag je dealer om meer informatie.

LIEREN

Can-Am HD lieren

NIEUW Can-Am HD 2500 lier

G3 (behalve X mr) G3L (2025 en recenter) | **715009797**

- Ergonomische handgreep.
- Stevige stalen tandwielen en bussen voor meer koppel en langere levensduur.
- Automatische 100% lasthoudrem.
- Weerbestendige afstandsbediening met snoer van 3 m (apart verkrijgbaar).
- 1.134 kg trekkracht.
- 15,2 m lange staaldraad van 4,8 mm.
- 4-wegs rolgeleider voor zwaar gebruik.
- Weerbestendige, op het stuur gemonteerde schakelaar.
- Afgedichte solenoïde voor bescherming tegen weersomstandigheden.
- 'Plug-and-play'-bedrading.
- CE- en UKCA-conform.

NIEUW Can-Am HD 3500 lier

G3 (behalve X mr) G3L (2025 en recenter) | **715009798**

- Ergonomische handgreep.
- Stevige stalen tandwielen en bussen voor meer koppel en langere levensduur.
- Automatische 100% lasthoudrem.
- Weerbestendige afstandsbediening met snoer van 3 m (apart verkrijgbaar).
- 1.588 kg trekkracht.
- 15,2 m lange staaldraad van 5,2 mm.
- 4-wegs rolgeleider voor zwaar gebruik.
- Weerbestendige, op het stuur gemonteerde schakelaar.
- Afgedichte solenoïde voor bescherming tegen weersomstandigheden.
- 'Plug-and-play'-bedrading.
- Conform CE en UKCA.

Can-Am HD 2500 lier

G3L 2024 en ouder

715006973

- Ergonomische handgreep.
- Stevige stalen tandwielen en bussen voor meer koppel en langere levensduur.
- Automatische 100% lasthoudrem.
- Weerbestendige afstandsbediening met snoer van 3 m (apart verkrijgbaar).
- 1.134 kg trekkracht.
- 15,2 m lange staaldraad van 4,8 mm.
- 4-wegs rolgeleider voor zwaar gebruik.
- Weerbestendige, op het stuur gemonteerde schakelaar.
- Afgedichte solenoïde voor bescherming tegen weersomstandigheden.
- 'Plug-and-play'-bedrading.
- Conform EC en UKCA.

Can-Am HD 3500 lier

G3L 2024 en ouder

715006974

- Ergonomische handgreep.
- Stevige stalen tandwielen en bussen voor meer koppel en langere levensduur.
- Automatische 100% lasthoudrem.
- Weerbestendige afstandsbediening met snoer van 3 m (apart verkrijgbaar).
- 1.588 kg trekkracht.
- 15,2 m lange staaldraad van 5,2 mm.
- 4-wegs rolgeleider voor zwaar gebruik.
- Weerbestendige, op het stuur gemonteerde schakelaar.
- Afgedichte solenoïde voor bescherming tegen weersomstandigheden.
- 'Plug-and-play'-bedrading.
- Conform EC en UKCA.

Can-Am HD 3500-S lier

G3L 2024 en ouder

715008285

- Ergonomische handgreep.
- Stevige stalen tandwielen en bussen voor meer koppel en langere levensduur.
- Automatische 100% lasthoudrem.
- Weerbestendige afstandsbediening met snoer van 3 m (apart verkrijgbaar).
- 1.588 kg trekkracht.
- 15,2 m lang synthetisch touw van 4,8 mm.
- Rolgeleider voor intensief gebruik.
- Weerbestendige, op het stuur gemonteerde schakelaar.
- Afgedichte solenoïde voor bescherming tegen weersomstandigheden.
- 'Plug-and-play'-bedrading.
- Conform EC en UKCA.

NIEUW Can-Am HD 3500-S lier

G3 (behalve X mr-modellen) , G3L 2025 en recenter

715009799

- Ergonomische handgreep.
- Stevige stalen tandwielen en bussen voor meer koppel en langere levensduur.
- Automatische 100% lasthoudrem.
- Weerbestendige afstandsbediening met snoer van 3 m (apart verkrijgbaar).
- 1.588 kg trekkracht.
- 15,2 m lang synthetisch touw van 4,8 mm.
- Rolgeleider voor intensief gebruik.
- Weerbestendige, op het stuur gemonteerde schakelaar.
- Afgedichte solenoïde voor bescherming tegen weersomstandigheden.
- Gewoon aansluiten.
- Conform CE en UKCA.

Accessoires voor lieren

Can-Am HD bedrade afstandsbediening

Can-Am HD lieren

715008121

- Met deze set kunnen eigenaars een afstandsbediening toevoegen aan hun lier of een standaard lier.
- Werkt met de op het stuur gemonteerde schakelaar.
- Bedrade afstandsbediening en stekkerbus inbegrepen.
- Kabel van 3 meter.

Accessoires voor lier

715002409

- Haal het maximum uit je lier.
- Verdubbel de trekkracht, verander de trekrichting en houd je lier altijd bedrijfsklaar.
- Bevat boomriemen, rammelblok, harpsluiting en handschoenen voor lier.

TREKHAKEN

Trekhaken

Trekhaakbevestiging vooraan | G3, G3L | 715004977

- Makkelijk te installeren. Boren niet nodig.
- Deze trekhaak heeft een trekvermogen van 680 kg.
- Zo kun je met je trailer manoeuvreren in krappe ruimtes.
- Trekstang voor trekhaak apart verkocht.

Set voor trekstang achter | G3, G3L | 715006230

- Werkt op standaard trekhaakbevestiging van 5 cm.
- Biedt een trekvermogen van 3,8 kN (R = 750 kg).
- Trekkogel van 50 mm inbegrepen.
- Gesmeed staal.
- Alleen voor Europese voertuigen.

Trekstang voor trekhaak voor en achter | G3, G3L | 715008350

- Standaard op trekhaakbevestiging van 5 cm.
- Heeft een trekvermogen van 750 kg.
- Kogel van trekhaak niet inbegrepen.
- Gesmeed staal.

Het installeren van sommige getoonde accessoires kan de conformiteit van het voertuig met bepaalde regelgevingen beïnvloeden. Raadpleeg je lokale dealer voor meer informatie.

Accessoires voor trekhaken

Rubberen plug voor trekhaakbevestiging | 705204503

- Rubberen dop voor trekhaakbevestiging van 5 cm.

PERFORMANCE

Performance

Snorkelkit | G3L | 715005073

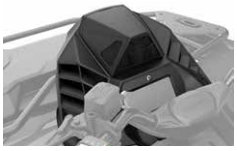

- Uitgebreide snorkelkit voor verlengde luchtinlaten en CVT-uitlaat.
- De CVT-uitlaat is ingebouwd in de houder.
- Perfect om in modderige omstandigheden te rijden.
- Niet compatibel met voorruit.
- Kan worden geïnstalleerd met het geïntegreerd audiosysteem (715005354).

Het installeren van sommige getoonde accessoires kan de conformiteit van het voertuig met bepaalde regelgevingen beïnvloeden. Raadpleeg je lokale dealer voor meer informatie.

Radiatorverplaatsingskit | G3L | 715004943

- Radiator wordt helemaal boven op het bagagerek vooraan geplaatst.
- Voorkomt dat de koelprestaties verminderen in modderige omstandigheden.
- Rijders kunnen de verplaatsingskap eenvoudig openen om de radiator te reinigen.
- Ontworpen voor gemakkelijk aftappen en onderhoud van het koelsysteem.
- Inclusief steun, montageonderdelen en slangen. Maakt gebruik van de bestaande radiator: radiator niet inbegrepen.

Het installeren van sommige getoonde accessoires kan de conformiteit van het voertuig met bepaalde regelgevingen beïnvloeden. Raadpleeg je lokale dealer voor meer informatie.

Modderriem

G3, G3L | **715003053**

- Handige, stevige handgreep.
- Zorgt dat bestuurders hun gewicht kunnen herverdelen voor betere tractie in veeleisende omstandigheden.

Radiatorbescherming

G3 (behalve X mr-modellen) G3L (behalve X mr-modellen) | **715005333**

- Over de voorkant van de radiator gemonteerd metalen scherm beschermt het voertuig tegen stenen en takken.
- Schuift makkelijk uit de houder voor makkelijk schoonmaken.

Kits met veren voor zwaar gebruik

G3L (behalve MAX- en X mr-modellen) | **715008202** · Voor **715004942** · Achter

- Hiermee kunnen bestuurders de standaardopstelling van de ophanging van de HD5/HD7 op de Outlander 500/700 (1-zitter) repliceren.
- De veren voor zwaar gebruik verbeteren de besturing en bieden extra stevigheid, perfect om sneeuw te ruimen of zware ladingen te vervoeren.
- Twee veren inbegrepen in de kit.

Aluminium voetsteunkit

G3, G3L | **715008199**

- Biedt maximale geïntegreerde grip en stabiliteit bij offensief rijden.
- Het opklapbare uiteinde biedt extra grip in scherpe bochten.
- Gemaakt van aluminium, verkocht per paar.

Accessoires voor noodsituaties

Nooduitrusting

715006102

- Complete nooduitrusting met alle essentiële uitrusting en spullen om uit de moeilijkste situaties te komen waar liefhebbers van motorsport soms in terechtkomen.
- Inclusief startkabels, luchtcompressor, bandenreparatieset, EHBO-doos, sleepkabel met ratel, duct tape, spanband van 1500 kg, kabelgeleiders en poetsdoeken.

HOEZEN EN EXTRA UITRUSTING

Zadelhoes voor zwaar gebruik

G3L (behalve MAX-modellen) | **715008311**

- Materiaal voor zwaar gebruik om het zadel te bedekken en te beschermen.
- Ontworpen om perfect te passen bij de lijnen van het voertuig.
- Bestand tegen scheuren en slijtage.
- Makkelijk over het originele zadel te trekken: dankzij de elastiek blijft de hoes goed op zijn plaats.

Zadelhoes voor zwaar gebruik

G3L (alleen MAX-modellen) | **715008313**

- Materiaal voor zwaar gebruik om het zadel te bedekken en te beschermen.
- Ontworpen om perfect te passen bij de lijnen van het voertuig.
- Bestand tegen scheuren en slijtage.
- Makkelijk over het originele zadel te trekken: dankzij de elastiek blijft de hoes goed op zijn plaats.

Transporthoes

G3, G3L (behalve MAX-modellen) | **715005074**
G3, G3L (alleen MAX-modellen) | **715005075**

- Weerbestendige transporthoes beschermt je voertuig tijdens stalling en transport.
- Canvas voor zwaar gebruik gemaakt van uv-bestendig geverfd polyester.
- Zachte bekleding aan de binnenkant beschermt de voorruit en gekleurde panelen tegen schuren.
- Snel en makkelijk te installeren met klemmen.
- Samen met het voertuig ontworpen zodat het perfect past, voor minder weerstand door de wind en minder ophoping van water.
- Kan worden geïnstalleerd met of zonder accessoires van Can-Am.

Vlag

715000277 · Geel

- Maak jezelf herkenbaar voor iedereen.
- Ideaal voor de duinen en voor beginnende bestuurders.
- 2,4 m lang.
- Inclusief vlaghouder (715000127).

Vlaghouder
(Niet afgebeeld)

715000127

Sleepkabels met ratel

715008309 · Zwart/Grijs

- 181 kg veilige werkbelasting.
- Riem van 2,5 cm x 3 m met logo's van Can-Am, Sea-Doo en Ski-Doo.
- Luxueuze ratel met rubberen handgreep.
- S-haken met coating.
- Set van 2.

Sleepkabel met ratel voor zwaar gebruik

715008308

- 454 kg veilige werkbelasting.
- Riem van 38 mm x 1,8 m met het logo van BRP.
- Luxueuze ratel met rubberen handgreep.
- Klemhaken met zwarte coating.
- Inclusief riem van 300 mm.
- Set van twee.

APACHE RUPSBANDSYSTEMEN

Apache Backcountry

Apache Backcountry rupsbandsysteem

G3, G3L

715005247

- Ontworpen om de beste stabiliteit en prestaties in diepe sneeuw op de markt te leveren.
- Contactvlak is 23% groter dan dat van de Apache 360 LT.
- Indrukwekkende 18 cm extra bodemvrijheid zorgt dat het voertuig niet in diepe sneeuw zakt.
- Sportief rupsbandontwerp met 5 cm hoogte van de schakels voor maximale tractie op sneeuw.
- Apache Backcountry montagekit en prefilters voor motor- en luchtinlaat zijn vereist.
- Alleen voor gebruik in de winter.

Het installeren van sommige getoonde accessoires kan de conformiteit van het voertuig met bepaalde regelgevingen beïnvloeden. Raadpleeg je lokale dealer voor meer informatie.

Apache Backcountry montagekit
(Niet afgebeeld)

G3, G3L

715010045

- Vereist voor installatie van Apache Backcountry rupsbandsysteem.
- DPS-module en prefilter niet inbegrepen.
- Verbeterde installatietijd en sneller dan ooit veranderen met de seizoenen.

Het installeren van sommige getoonde accessoires kan de conformiteit van het voertuig met bepaalde regelgevingen beïnvloeden. Raadpleeg je lokale dealer voor meer informatie.

Apache XC en XC LT

NIEUW Apache XC LT rupsbandsystemen

G3, G3L (2023 en recenter)

715007719

- Versie met lange rupsbanden.
- Gloednieuw ontwerp van rupsbanden voor optimaal vertrekken en in diepe sneeuw rijden.
- Minder stuurinspanningen dankzij de in tandem geplaatste 4 wielen.
- Trillingen worden gereduceerd omwille van de uitlijning van de wielen met de rollende band van de rupsband en de op de asdemper gemonteerde tandem.
- Nauwkeuriger sturen dankzij de uitlijning van dit wiel en de rupsband omwille van goed contact met de ondergrond.
- 3,175 cm moeren voor en achter voor betere tractie en laterale stabiliteit.
- Spoorbreedte: 31,75 cm voor en 38,1 cm achter
- Voegt 7,62 cm bodemvrijheid toe in vergelijking met banden van 27 inch.
- Aanvullende asdempers, tandem-dempers, rupsbandontwerp en lay-out van wielen reduceren lawaai en trillingen aanzienlijk.
- Geleider in het midden voor optimale uitlijning van rupsband en minder ontsporing.
- Optimale lay-out van de rupsband met een grotere oploophoek, om beter over hindernissen te rijden en betere prestaties in de sneeuw.
- Gestanst en gelast stalen frame dat sterker en duurzamer is.
- Eenvoudig in onderhoud met vervangbare naaf en wiellagers.
- Hoofdnaaf is voorzien van een oliebad met 3 lagers erin voor consequente smering.
- DPS-module en -motor en CVT-prefilter vereist.
- Montagekit apart verkrijgbaar.

Het installeren van sommige getoonde accessoires kan de conformiteit van het voertuig met bepaalde regelgevingen beïnvloeden. Raadpleeg je lokale dealer voor meer informatie.

NIEUW Apache XC rupsbandsysteem

G3, G3L (2023 en recenter) | **715008664**

- Gloednieuw ontwerp van rupsbanden voor optimaal vertrekken en in diepe sneeuw rijden.
- Minder stuurinspanningen dankzij de in tandem geplaatste 4 wielen.
- Trillingen worden gereduceerd omwille van de uitlijning van de wielen met de rollende band van de rupsband en de op de asdemper gemonteerde tandem.
- Nauwkeuriger sturen dankzij de uitlijning van dit wiel en de rupsband omwille van goed contact met de ondergrond.
- 3,175 cm moeren voor en achter voor betere tractie en laterale stabiliteit.
- Spoorbreedte: 31,75 cm voor en 38,1 cm achter
- Voegt 7,62 cm bodemvrijheid toe in vergelijking met banden van 25 inch.
- Aanvullende asdempers, tandem-dempers, rupsbandontwerp en lay-out van wielen reduceren lawaai en trillingen aanzienlijk.
- Geleider in het midden voor optimale uitlijning van rupsband en minder ontsporing.
- Optimale lay-out van de rupsband met een grotere oploophoek, om beter over hindernissen te rijden en betere prestaties in de sneeuw.
- Gestanst en gelast stalen frame dat sterker en duurzamer is.
- Eenvoudig in onderhoud met vervangbare naaf en wiellagers.
- Hoofdnaaf is voorzien van een oliebad met 3 lagers erin voor consequente smering.
- DPS-module en -motor en CVT-prefilter vereist.
- Montagekit apart verkrijgbaar.

Het installeren van sommige getoonde accessoires kan de conformiteit van het voertuig met bepaalde regelgevingen beïnvloeden. Raadpleeg je lokale dealer voor meer informatie.

Apache 360 en 360 LT

NIEUW Apache XC en XC LT montagekit *(Niet afgebeeld)*

G3, G3L (2023 en recenter) | **715008264**

- Vereist voor installatie van het Apache XC en XC LT rupsbandsysteem.
- DPS-module en prefilter voor rupsbanden niet inbegrepen.

Het installeren van sommige getoonde accessoires kan de conformiteit van het voertuig met bepaalde regelgevingen beïnvloeden. Raadpleeg je lokale dealer voor meer informatie.

Apache 360 rupsbandsysteem

G3L | **715006323**

- Multifunctionele rupsbanden, perfect voor elke Can-Am ATV.
- Gemiddelde bodemvrijheid 41 cm.
- Schakels van 2,5 cm vooraan en 3,2 cm achteraan.
- Apache 360 en 360 LT montagekit en prefilters voor motor- en luchtinlaat zijn vereist.
- CE-conform.

Het installeren van sommige getoonde accessoires kan de conformiteit van het voertuig met bepaalde regelgevingen beïnvloeden. Raadpleeg je lokale dealer voor meer informatie.

Apache 360 LT rupsbandsysteem

G3L | **715005103**

- Multifunctionele rupsbanden, ontworpen om zware ladingen te vervoeren, passen op de meeste voertuigen van Can-Am Off-Road.
- De hoogte van de voorwielen kan worden afgesteld, voor een betere oploophoek en betere prestaties over ruw terrein wanneer omhoog of groter contactvlak voor meer stabiliteit wanneer omlaag.
- Gemiddelde bodemvrijheid 41 cm.
- Schakels van 2,5 cm vooraan en 3,2 cm achteraan.
- Betrouwbare structuur voor zware toepassingen.
- CE-conform.
- Contactvlak is 7 tot 9% groter dan dat van de Apache 360.
- Apache 360 en 360 LT montagekit, DPS-module voor rupsbanden en prefilters voor motor- en luchtinlaat zijn vereist.

Het installeren van sommige getoonde accessoires kan de conformiteit van het voertuig met bepaalde regelgevingen beïnvloeden. Raadpleeg je lokale dealer voor meer informatie.

Apache 360 en 360 LT montagekit
(Niet afgebeeld)

G3L | **715004992**

- Vereist voor installatie van Apache 360 en 360 LT rupsbandsystemen.
- DPS-module en prefilter niet inbegrepen.
- Verbeterde installatietijd en sneller dan ooit veranderen met de seizoenen.

Het installeren van sommige getoonde accessoires kan de conformiteit van het voertuig met bepaalde regelgevingen beïnvloeden. Raadpleeg je lokale dealer voor meer informatie.

Accessoires voor Apache rupsbandsysteem

DPS-module voor rupsbanden
(Niet afgebeeld)

G3, G3L (zonder iTC)	**715007338**
G3, G3L (met iTC)	**715006266**

- Een innovatieve DPS-module die nauwkeurige uitlezingen van de snelheidsmeter en optimale stuurbekrachtiging garandeert, wat perfecte controle met rupsbanden en rijgemak garandeert.
- Vereist voor installatie van Apache en Backcountry rupsbandsystemen.

Het installeren van sommige getoonde accessoires kan de conformiteit van het voertuig met bepaalde regelgevingen beïnvloeden. Raadpleeg je lokale dealer voor meer informatie.

NIEUW Prefilter luchtinlaat	G3, G3L	**715008314**

- Biedt je motor extra bescherming onder veeleisende rijomstandigheden.
- Het filter houdt deeltjes groter dan 0,127 mm tegen.
- Vereist wanneer rupsbanden zijn geïnstalleerd.

Set tussentandwielen	Apache Backcountry rupsbandsysteem (alleen rupsbanden achter)	**860201230** · 141 mm

- Voor minder weerstand en rolweerstand.
- Inclusief 2 wielen, steunen en montageonderdelen.
- Maximaal 2 sets toevoegen per rupsband achter.
- Kan de levensduur van geleiders verlengen in omstandigheden met harde sneeuw.

Geleiders met Vespel† inzetstukken	Apache Backcountry rupsbandsysteem	**503194815**

- Gebruik DuPont Vespel inzetstukken voor minder frictie.
- Langere levensduur.
- Kunnen op de gewenste lengte worden geknipt.
- 8 nodig per voertuig.
- Wordt per stuk verkocht.

IJskrabbers op rail	Apache Backcountry rupsbandsysteem	**860201728**

- Voor extra smering in zware en ijzige omstandigheden.
- Op rail gemonteerd, klein, licht.
- Flexibel ontwerp met spoel om achteruit te rijden zonder schade.
- Gemakkelijk op te bergen als ze niet wordt gebruikt.

GIDS APACHE RUPSBANDSYSTEMEN

Apache Backcountry

Modeljaar / Model		Rupsband	Montage rupsbanden	DPS-module voor rupsbanden	Prefilter motor	CVT-prefilter
2023 en recenter	G3L	**715005247**	**715004993**	**715007338** (zonder iTC) OF **715006266** (met iTC)	**715008314**	Niet vereist
	G3					

Apache XC en XC LT

Modeljaar / Model		Rupsband	Montage rupsbanden	DPS-module voor rupsbanden	Prefilter motor	CVT-prefilter
2023 en recenter	G3L	**715007719** (Apache XC LT) en **715008664** (Apache XC)	**715008264**	**715006266** (met iTC) OF **715007338** (zonder iTC)	**715008314**	Niet vereist
	G3					

Apache 360 en Apache 360 LT

Modeljaar / Model		Rupsband	Montage rupsbanden	DPS-module voor rupsbanden	Prefilter motor	CVT-prefilter
2023	G3L	**715006323** (Apache 360) OF **715005103** (Apache 360 LT)	**715004992**	**715007338** (zonder iTC) OF **715006266** (met iTC)	**715008314**	Niet vereist

PROMOUNT PLOEGEN

PROMOUNT KITS MET PLOEGEN

Staal - Referentietabel

	137 cm Zwart staal	137 cm Geel staal	152 cm Zwart staal	152 cm Geel staal	168 cm Zwart staal	168 cm Geel staal	183 cm Zwart staal	183 cm Geel staal
Kit met ploeg	715006202	715006206	715006203	715006207	715006205	715006208	–	–
Ploegblad	715004472	715005316	715004202	715005317	715006337	715006338	715004474	715006021
Ploegframe	715004980	715004980	715004980	715004980	715004980	715004980	715004980	715004980
Montagekit	715009483	715009483	715009483	715009483	715009483	715009483	715009483	715009483

Flex2 - Referentietabel

	152 cm Flex2	168 cm Flex2	183 cm Flex2
Kit met ploeg	715006204	715008206	–
Ploegblad	715004203	715006265	715004485
Ploegframe	715004980	715004980	715004980
Montageplaat	715009483	715009483	715009483

Stalen ploegen

Can-Am ProMount-kit met stalen ploeg van 137 cm

G3, G3L

■ **715006202** · Zwart
■ **715006206** · Geel

Deze kit bevat:
- Can-Am ProMount stalen ploegblad
- Ploegframe met snelmontagesysteem
- Montagekit
- Rolgeleider voor ploeg

Can-Am ProMount-kit met stalen ploeg van 152 cm

G3, G3L

■ **715006203** · Zwart
■ **715006207** · Geel

Deze kit bevat:
- Can-Am ProMount stalen ploegblad
- Ploegframe met snelmontagesysteem
- Montagekit
- Rolgeleider voor ploeg

Can-Am ProMount-kit met stalen ploeg van 168 cm

G3, G3L

■ **715006205** · Zwart
■ **715006208** · Geel

Deze kit bevat:
- Can-Am ProMount stalen ploegblad
- Ploegframe met snelmontagesysteem
- Montagekit
- Rolgeleider voor ploeg

Can-Am ProMount stalen ploegbladen - ploegblad van 137 cm

Past op ProMount ploegframe

■ **715004472** · Zwart
■ **715005316** · Geel

- Ploegbladen apart verkrijgbaar om je eigen kit samen te stellen.
- Compatibel met Can-Am ProMount accessoires voor ploegbladen, zodat de ploeg nog veelzijdiger wordt (sommige accessoires voor ploegen zijn niet compatibel met ploegen van 137 cm).
- Niet compatibel met ProMount driftpanelen, verlengstukken voor ploegbladen en randmarkeringen.
- Ruimt 127 cm wanneer de ploeg volledig is gekanteld.
- Bladhoogte 37 cm.

Can-Am ProMount stalen ploegbladen - ploegblad van 152 cm

Past op ProMount ploegframe

■ **715004202** · Zwart
■ **715005317** · Geel

- Ploegbladen apart verkrijgbaar om je eigen kit samen te stellen.
- Compatibel met Can-Am ProMount accessoires voor ploegbladen, zodat de ploeg nog veelzijdiger wordt.
- Ruimt 137 cm wanneer de ploeg volledig is gekanteld.
- Bladhoogte 43 cm.

Can-Am ProMount stalen ploegbladen - ploegblad van 168 cm

Past op ProMount ploegframe

■ **715006337** · Zwart

- Ploegbladen apart verkrijgbaar om je eigen kit samen te stellen.
- Compatibel met Can-Am ProMount accessoires voor ploegbladen, zodat de ploeg nog veelzijdiger wordt.
- Ruimt 152 cm wanneer de ploeg volledig is gekanteld.
- Bladhoogte 43 cm.

Can-Am ProMount stalen ploegbladen - ploegblad van 183 cm

Past op ProMount ploegframe

■ **715004474** · Zwart
■ **715006021** · Geel

- Ploegbladen apart verkrijgbaar om je eigen kit samen te stellen.
- Compatibel met Can-Am ProMount accessoires voor ploegbladen, zodat de ploeg nog veelzijdiger wordt.
- Ruimt 168 cm wanneer de ploeg volledig is gekanteld.
- Bladhoogte 43 cm.

Can-Am ProMount Flex2 kit met ploeg

Can-Am ProMount-kit met Flex2 ploeg van 152 cm

G3, G3L

■ **715006204** · Zwart

Deze kit bevat:
- Can-Am ProMount Flex2 ploegblad
- Ploegframe met snelmontagesysteem
- Montagekit
- Rolgeleider voor ploeg

Can-Am ProMount-kit met Flex2 ploeg van 168 cm

G3, G3L

■ **715008206** · Zwart

Deze kit bevat:
- Can-Am ProMount Flex2 ploegblad
- Ploegframe met snelmontagesysteem
- Montagekit
- Rolgeleider voor ploeg

Can-Am ProMount Flex2 ploegen

Can-Am ProMount Flex2 ploegblad van 152 cm

Past op ProMount ploegframe

715004203

- Ploegblad gemaakt van UHMWPE, flexibel en schokdempend materiaal voorkomt schade aan je ploeg bij onvoorziene botsingen.
- Met vervangbaar slijtblad.
- Een grote pen vergemakkelijkt het draaien van het blad, zodat sneeuw zich niet kan ophopen op het draaipunt.
- Het ploegblad is zo ontworpen dat sneeuw in elke stand optimaal van het blad afrolt.
- Compatibel met Can-Am ProMount accessoires voor ploegbladen, zodat de ploeg nog veelzijdiger wordt.
- Ruimt 137 cm wanneer de ploeg volledig is gekanteld.
- Bladhoogte 43 cm.

Can-Am ProMount Flex2 ploegblad van 168 cm

Past op ProMount ploegframe

715006265

- Ploegblad gemaakt van UHMWPE, flexibel en schokdempend materiaal voorkomt schade aan je ploeg bij onvoorziene botsingen.
- Met vervangbaar slijtblad.
- Een grote pen vergemakkelijkt het draaien van het blad, zodat sneeuw zich niet kan ophopen op het draaipunt.
- Het ploegblad is zo ontworpen dat sneeuw in elke stand optimaal van het blad afrolt.
- Ruimt 152 cm wanneer de ploeg volledig is gekanteld.
- Bladhoogte 43 cm.
- Compatibel met Can-Am ProMount accessoires voor ploegbladen, zodat de ploeg nog veelzijdiger wordt.

Can-Am ProMount Flex2 ploegblad van 183 cm

Past op ProMount ploegframe

715004485

- Ploegblad gemaakt van UHMWPE, flexibel en schokdempend materiaal voorkomt schade aan je ploeg bij onvoorziene botsingen.
- Met vervangbaar slijtblad.
- Een grote pen vergemakkelijkt het draaien van het blad, zodat sneeuw zich niet kan ophopen op het draaipunt.
- Het ploegblad is zo ontworpen dat sneeuw in elke stand optimaal van het blad afrolt.
- Compatibel met Can-Am ProMount accessoires voor ploegbladen, zodat de ploeg nog veelzijdiger wordt.
- Ruimt 168 cm wanneer de ploeg volledig is gekanteld.
- Bladhoogte 43 cm.

Gekantelde ploegen

Can-Am ProMount gekantelde ploegbladen - stalen ploegblad van 152 cm met aflopend blad

G3, G3L

715007261

- Maak het werk makkelijker met het juiste gereedschap, veeg lange opritten schoon en maak de taak makkelijker door de sneeuw verder weg te duwen.
- De vleugel van de ploeg is 63 cm hoog aan het ene uiteinde en 43 cm aan het andere.
- Deze ploeg met schuin aflopend blad is ontworpen om sneeuw op te werpen.
- Rubberen flap (715007299) ontworpen om sneeuw weg te houden van de bestuurder wordt aangeboden als accessoire (afzonderlijk verkocht).
- Voorzien van Can-Am logo.

Can-Am ProMount gekantelde ploegbladen - stalen ploegblad van 168 cm met aflopend blad

G3, G3L

715007263

- Maak het werk makkelijker met het juiste gereedschap, veeg lange opritten schoon en maak de taak makkelijker door de sneeuw verder weg te duwen.
- De vleugel van de ploeg is 63 cm hoog aan het ene uiteinde en 43 cm aan het andere.
- Deze ploeg met schuin aflopend blad is ontworpen om sneeuw op te werpen.
- Rubberen flap (715007299) ontworpen om sneeuw weg te houden van de bestuurder wordt aangeboden als accessoire (afzonderlijk verkocht).
- Voorzien van Can-Am logo.

Can-Am ProMount gekantelde ploegbladen - stalen ploegblad van 183 cm met aflopend blad

G3, G3L

715007264

- Maak het werk makkelijker met het juiste gereedschap, veeg lange opritten schoon en maak de taak makkelijker door de sneeuw verder weg te duwen.
- De vleugel van de ploeg is 67 cm hoog aan het ene uiteinde en 43 cm aan het andere.
- Deze ploeg met schuin aflopend blad is ontworpen om sneeuw op te werpen.
- Rubberen flap (715007299) ontworpen om sneeuw weg te houden van de bestuurder wordt aangeboden als accessoire (afzonderlijk verkocht).
- Voorzien van Can-Am logo.

Rubberen flap voor ProMount sneeuwploeg met aflopend blad

(Niet afgebeeld)

715007299

- Voor efficiënter sneeuw ruimen in diverse omstandigheden.

Can-Am ProMount accessoires voor ploegen

Can-Am ProMount ploegframe met snelmontagesysteem

G3, G3L

715004980

- Stalen buizen voor zware toepassingen, die bestand zijn tegen het meest veeleisende gebruik.
- Montagelocatie biedt de ultieme duwsterkte en tractie.
- Ontworpen voor maximale hefhoogte van de ploeg.
- Met automatisch uitlijnend snelmontagesysteem, makkelijk vrij te geven via voetpedaal en ergonomische handgreep om de ploeghoek in te stellen.
- Het blad kan in vijf standen naar links of naar rechts worden gedraaid.
- Compatibel met alle Can-Am ProMount ploegbladen.
- Rolgeleider voor ploeg en eindeloopschakelaar voor ploeg aanbevolen om de levensduur van de lierkabel te verlengen.
- Can-Am ProMount montagekit vereist voor installatie.

Can-Am ProMount verlengstuk voor ploegframe

G3, G3L

715006257

- Verlengstuk voor ploegframe van 30 cm.
- Vereist wanneer de ploeg wordt geïnstalleerd met Apache rupsbandsysteem.

Can-Am ProMount montagekit

G3, G3L

715009483

- Vereist om het Can-Am ProMount ploegframe met snelmontagesysteem te installeren.
- Montagestangen van 20 mm zijn ontworpen om het hele jaar door gemonteerd te blijven zonder de bodemvrijheid in het gedrang te brengen.
- Boren niet nodig.
- Snelle installatie, rechtstreeks op het chassis.
- Rolgeleider voor ploeg inbegrepen.

Can-Am ProMount randmarkering

G3, G3L

715004206

- Helpt de randen van je ploeg te vinden.
- Hoogte: 60 cm.
- Verkocht per paar.
- Compatibel met Can-Am ProMount stalen en Flex2 ploegbladen met of zonder verlengstukken (behalve Can-Am ProMount stalen ploegblad van 137 cm).

Can-Am ProMount driftpanelen

G3, G3L

715006258

- Helpt de sneeuw in de ploeg te houden.
- Afmetingen: 43,2 cm x 33 cm.
- Verkocht per paar.
- Compatibel met Can-Am ProMount stalen en Flex2 ploegbladen met of zonder verlengstukken (behalve Can-Am ProMount stalen ploegblad van 137 cm).

Can-Am ProMount kunststof slijtblad

G3, G3L

715004480 · 137 cm
715004481 · 152 cm
715004482 · 168 cm

- Om krassen te voorkomen op opritten en oppervlakken waar markeringen zichtbaar kunnen zijn.

Can-Am ProMount gebogen slijtblad

G3, G3L

715007791 · 152 cm
715007792 · 168 cm
715007793 · 183 cm

- Slijtblad ontworpen met een gebogen achterkant van de onderrand.
- Dankzij het grotere oppervlak hoef je minder te graven bij het ploegen op ongelijkmatige oppervlakken.
- Perfect voor sneeuw op grind, gras, plaveien en andere zachte oppervlakken.

Can-Am ProMount verlengstukken voor ploegblad

G3, G3L

■ **715004205** · Zwart
■ **715005319** · Geel

- Voegen 8 cm toe aan elke zijde.
- Compatibel met Can-Am ProMount ploegbladen (behalve Can-Am ProMount stalen ploegblad van 137 cm).
- Langer slijtblad kan geïnstalleerd worden om de extra lengte van de verlengstukken nog verder te verlengen.
- Compatibel met Can-Am ProMount stalen en Flex2 ploegbladen (behalve Can-Am ProMount stalen ploegblad van 137 cm).

Ploegblad voor achteruit slepen

ProMount ploegen (152 cm en meer)

715007794

- 6 mm dikke stalen zwenkende schaper.
- Wordt opgeheven wanneer het voertuig vooruit rijdt om het schrapen niet te beïnvloeden.
- Meer vermogen om sneeuw te trekken.
- Meer agressief schrapen in achteruitrijmodus.
- Heft het ploegblad van de grond zodat gelijkmatig wordt geschraapt.
- In de lengte verstelbaar voor compatibiliteit met ploegbladen van 152, 168 en 183 cm.
- Compatibel met ProMount ploegbladen (Flex en staal).

Rolgeleider voor ploeg

G3L | **705009222**

- Rol met grotere diameter beperkt slijtage aan trekkabel voor toepassing op de ploeg.
- Kan worden gebruikt met alle ProMount ploegen.
- Inbegrepen in de Can-Am ProMount-montagekit (715009483)

Katrolpakket voor Alpine ploeg voor zwaar gebruik

G3, G3L | **715000279**

- Katrolpakket voor gebruik van de lier in combinatie met een sneeuwploeg.
- Aanbevolen voor het verhogen van de prestaties van de lier.
- Te gebruiken met de XT-voorbumper.

Eindeloopschakelaar voor ploeg

(Niet afgebeeld)

G3, G3L | **715006319**

- Om de kabelspanning in te stellen bij het heffen van je ploegsysteem.
- Voorkomt schade aan de lier, het ploegframe en het voertuig.

Can-Am ProMount kantelsysteem voor ploeg

G3, G3L | **715009657**

- Vormt je ploegsysteem om in een eenvoudig vanaf het bestuurderszadel te bedienen hulpmiddel.
- Met een hand kun je alle ploegbewegingen controleren dankzij de meegeleverde joystick zodat jij je volledig kunt toeleggen op het ploegwerk.
- Compatibel met ProMount ploegblad.
- Ploegframe (715007752) is vereist.
- Verlengstuk voor ploegframe (715006257) is vereist voor installatie met de Rancher voorbumper.
- Lier en ploeg apart verkocht.

OUTLANDER
Can-Am
FIRE
EXTINGUISHER

ONDERDELEN EN ONDERHOUD

Let op deze onderdelen 86
XPS banden 88
Olieverversingspakket 89
Onderhoudsproducten 90

ZO ROBUUST ALS EEN CAN-AM

Vertrouw op de originele onderdelen van Can-Am om je voertuig optimaal te laten presteren.

EEN JAAR GARANTIE*

Nauwkeurig gemaakt. Uitgebreid getest. Goedgekeurd in de fabriek.

*Dekt onderdelen en werkuren indien geplaatst bij een erkende dealer.

CAN-AM ATV's G2, G2L, G2S

Wil je dat jouw ATV presteert zoals verwacht? **Let dan vooral op deze onderdelen:****

OLIEFILTER	420256188
MOTOROLIE *	
4T 10W-50 synthetische olie	
946 ml	9779234
3,785 L	9779235
4T 0W-40 synthetische olie	
946 ml	9779139
3,785 l	9779140
4T 5W-40 synthetische olie	
946 ml	9779492
3,785 l	9779493
OLIEVERVERSINGSPAKKET*	
5W-40 synthetische olie 500 cc of meer V-twin motor	9779488
0W-40 synthetische olie 500 cc of meer V-twin motor	9779259
10W-50 synthetische olie 500 cc of meer V-twin motor	9779252
5W-40 volledig synthetisch 450 cc of minder	9779487
0W-40 synthetische olie 450 cc of minder	9779257
BEPERKING VAN UITLAATGASSEN	
Ventilatieopening brandstoftank (modellen zonder EVAP)	709001120
Prefilter ventilatieopening (CARB en EVAP modellen)	709001109

MOTORLUCHTFILTER	
Performante luchtfilter van Twin Air† Premium luchtfilter	715001333
Premium luchtfilter	707800371
CVT-LUCHTFILTER	
G2S	707001786
G2, G2L	715003483
AANDRIJFRIEM	
450 cc of minder Premium (standaard)	422280283
500 cc of meer Premium (standaard)	422280366
REMBLOKKEN	
Metalen G2	
Linksvoor en -achter	715900248
Rechtsvoor en -achter	715900249
Organisch G2, G2L, G2S (behalve X mr-modellen)	
Linksvoor en -achteren	715601015
Rechtsvoor en -achter	715601014

KITS MET HOMOKINETISCHE KOPPELINGEN	
G2, G2L, G2S (behalve X mr-modellen)	
Voorwielzijde	705401345
Voordifferentieelzijde	705401346
Achter	705501864
X mr-modellen	
Voorwielzijde	705401354
Voordifferentieelzijde	705401355
Achter	705501864
WIELLAGERS	293350150
SET BUSSEN VOOR A-ARM	703500875
KOGELSCHARNIEREN	
Bovenaan	706202044
Onderaan	706202045
BOUGIE	
450, 850, 1000R motoren	715900352
570, 650, 1000 motoren	715900642
ACCU	
G2S, G2, G2L 18 A. Nat (YTX20 L-BS)	296000444
DS (250, 90, 70, 50) 13 A. Nat (YTX16 L-BS)	V31500MAA020

* Voor Europa, raadpleeg de overeenkomstige onderdeelnummers op pagina 89.
** Raadpleeg periodiek onderhoudsschema voor de juiste intervallen.

Wil je dat jouw ATV presteert zoals verwacht?
Let dan vooral op deze onderdelen:**

MOTOROLIE *	
4T 10W-50 synthetische olie	
946 ml	9779234
3,785 L	9779235
4T 0W-40 synthetische olie	
946 ml	9779139
3,785 L	9779140
4T 5W-40 synthetische olie	
946 ml	9779492
3,785 L	9779493

OLIEVERVERSINGSPAKKETTEN*	
5W-40 volledig synthetisch HD7 ace 650 cc eencilinder	9779480
0W-40 synthetische olie HD7 ace 650 cc eencilinder	9779481

OLIEFILTER	420256188
O-ring oliefilterdeksel	420230922
Afdichtring aftapplug	420552280

BEPERKING VAN UITLAATGASSEN	
Ventilatieopening brandstoftank (modellen zonder EVAP)	709001120
Prefilter ventilatieopening (CARB en EVAP modellen)	709001109

MOTORLUCHTFILTER	
G3	703501249
G3L	703501247

AANDRIJFRIEM	
Riem voor 700/HD7 G3 850 cc en 1000 cc en G3L 700 cc	420280225
Riem voor 500/HD5 G3L 500 cc	420280226

METALEN REMBLOKKEN	
Set remblokken links/rechts* (4 remblokken per set/inclusief bevestigingsmateriaal) *Past voor en achter op G3 en voor op G3L.	705602167
Set remblokken achter** (2 remblokken per set/inclusief bevestigingsmateriaal) **Past achter op G3L.	705602168

KITS MET HOMOKINETISCHE KOPPELINGEN	
Set met voorste buitenste homo-kinetische koppeling G3-G3L	715500456
Set met voorste binnenste homo-kinetische koppeling G3-G3L	715500457
Set met achterste buitenste homo-kinetische koppeling G3-G3L	715500464
Set met achterste binnenste homo-kinetische koppeling G3-G3L	715500465

WIELLAGERS	293350150

KOGELSCHARNIEREN	
Onderste kogelscharnieren	706202045
Bovenste kogelscharnieren	706202044

BOUGIE	715900785

ACCU	
G3	715900973
G3L	296000444

* Voor Europa, raadpleeg de overeenkomstige onderdeelnummers op pagina 89.
** Raadpleeg periodiek onderhoudsschema voor de juiste intervallen.

XPS BANDEN

SHOPPEN VOLGENS GEBRUIK

GRIND & HARDE ONDERGROND · ROTSEN · MODDER

XPS Trail Force

- Radiaalband voor elk terrein.
- 8-laagse radiale constructie.
- Veelzijdig en geschikt voor diverse terreinen.
- Agressief profiel voor meer tractie op vuile, modderige en rotsachtige terreinen.
- Profieldiepte: 20 mm.

705403026 · 26X8R14
705503322 · 26X10R14
705402754 · 27X9R14
705503103 · 27X11R14

XPS Trail King

- Radiaalband voor elk terrein.
- 8-laagse radiale constructie.
- Agressief profiel voor ruwer terrein.
- Nagenoeg continu centraal profiel zorgt voor een vlottere rit op onverharde wegen.
- Profieldiepte: 26 mm.

705402713 · 26X8R12*
705503073 · 26X10R12*
705403081 · 27X9R14
* 6-laagse banden

705503355 · 27X11R14
705402825 · 28X9R14
705503181 · 28X11R14

XPS Trail King 2

- Radiaalband voor elk terrein.
- 6-laagse radiale constructie.
- Band blinkt uit op uiteenlopend terrein, van losse tot harde ondergrond.
- Zonder directioneel profiel met geoptimaliseerde constructie, voor nauwkeurige besturing met maximale grip en lage rolweerstand.
- Profieldiepte: 20 mm.

705403398 · 26X8R14
705503518 · 26X10R14
705403397 · 27X8R14
705503517 · 27X10R14

XPS Trac Force

- Radiaalband voor elk terrein in de stijl van lichte vrachtwagen.
- 8-laagse radiale constructie.
- Centraal profiel voor goede grip en comfort op compact terrein.
- Profieldiepte: 18 mm.

705403080 · 30X9R14
705403369 · 30X9R15
705503354 · 30X10R14
705403586 · 30X10R14 UT*

705403370 · 30X10R15
705403416 · 32X10R16 UT*
705403587 · 32X10R15 UT*
* 6-laagse banden

XPS Hammer Force

- Op lichte truck geïnspireerde band.
- 8-laagse radiale constructie.
- Profiel voor rotsklimmen met uniek contactvlak.
- Agressieve bandwang voor maximale tractie op technisch terrein.
- Profieldiepte: 15 mm.

705402918 · 30X10R15

XPS Swamp Force

- Hybride radiaalband voor modder en onverharde wegen.
- 8-laagse radiale constructie.
- Uniek profiel voor goede grip in modder en afwerpen van modder.
- Centraal profiel zorgt voor comfortabel rijden over onverharde wegen.
- Profieldiepte: 36-38 mm.

705403201 · 30X9R14
705503387 · 30X11R14

XPS Swamp King

- Diagonaalbanden voor modder en onverharde wegen.
- 6-laagse radiale constructie.
- Ultieme prestaties in de modder en goede wegligging op onverharde wegen.
- Profieldiepte: 38 mm.

705403028 · 28X8X14
705503324 · 28X10X14

XPS Swamp King XL

- Diagonaalbanden voor modder en onverharde wegen
- 6-laagse radiale constructie.
- Onze banden die het beste presteren in de modder en geen compromissen bieden voor rijden op onverharde wegen
- Moeren met diepe V-vormige groeven voor uitgebreid profiel met maximale tractie in diepe sporen, wat ook helpt om modder sneller af te werpen.
- Profieldiepte: 38 mm midden, max. diepte 52 mm.

705503687 · 30X9X14
705403381 · 30X10X14

OLIEVERVERSINGSPAKKET

Smeermiddelen

XPS 4T 10W-50 synthetische olie

9779234 (US) · 946 ml
9779240 (Europa) · 946 ml
9779235 · 3,785 L

+50°C
+122°F
-25°C
-13°F

- Gemaakt voor krachtige 4-taktmotoren voor zwaar gebruik, inclusief motoren met turbocompressor en racemotoren.
- Geformuleerd met nauwgezet geselecteerde en geteste basisvoorraden en specifieke additieven.
- Legt een dikke, sterke film om lagers te beschermen, en biedt beproefde reiniging bij hoge temperaturen om afzettingen zo veel mogelijk te beperken, breuk te voorkomen, thermische stabiliteit te bieden en verdunning van brandstof tegen te gaan, voor maximale prestaties van de motor.

XPS 4T 0W-40 synthetische olie

9779139 (US) · 946 ml
9779286 (Europa) · 946 ml
9779140 (US) · 3,785 L
9779287 (Europa) · 3,785 L

+40°C
+104°F
-45°C
-49°F

- Formule voor recreatieve sportmotoren met premium additieven tegen slijtage en corrosie.
- De beste keuze voor krachtige 4-taktmotoren in sneeuwscooters, ATV's en SSV's bij gebruik in koude weersomstandigheden.
- Biedt superieure bescherming van de motor en transmissie tegen hitte, roest en corrosie.
- Levert optimale prestaties bij hoge en lage temperaturen.

XPS 4T 5W-40 synthetische olie

9779492 (US) · 946 ml
9779900 (Europa) · 946 ml
9779493 (US) · 3,785 L
9779901 (Europa) · 3,785 L

+40°C
+104°F
-35°C
-31°F

- Formule voor offroad met premium additieven tegen slijtage en corrosie.
- Ontworpen voor performante offroad-, onroad- en PWC 4-taktmotoren, inclusief recreatieve sportmotoren met turbo of turbocompressor.
- Biedt superieure bescherming van de motor en transmissie tegen roest en corrosie, zelfs in extreme omstandigheden.

Olieververssingspakket

Motorolieververssingspakket

- Uiterst handige "totaaloplossing" voor motorolieverversing bespaart tijd en geld.
- Inclusief XPS synthetische olie of synthetisch mengsel, oliefilter, O-ringen en vulring.

Modellen	
5W-40 synthetische Olie / 450 cc of minder	**9779487** (VS) **9779954** (Europa)
0W-40 synthetische Olie / 450 cc of minder	**9779257** (VS) **9779409** (Europa)
5W-40 synthetische olie / 500 cc of meer V-twin motor	**9779488** (VS) **9779953** (Europa)
0W-40 synthetische olie / 500 cc of meer V-twin motor	**9779259** (VS) **9779406** (Europa)
10W-50 synthetische olie / 500 cc of meer V-twin motor	**9779252** (VS) **9779401** (Europa)
0W-40 synthetische olie / 650 ACE	**9779481** (US) **9779417** (Europa)
5W-40 synthetische olie (mengsel) / 650 ACE	**9779480** (VS) **9779952** (Europa)
5W-40 synthetische olie / 900 ACE	**9779489** (VS) **9779955** (Europa)
10W-50 synthetische olie / 900 ACE	**9779261** (VS) **9779411** (Europa)
5W-40 synthetische olie / 999T	**9779500** (VS) **9779959** (Europa)
10W-50 synthetische olie / 999T	**9779501** (VS) **9779960** (Europa)

ONDERHOUDSPRODUCTEN

Synthetische tandwielolie

75W-90	**9779158** (VS) · 946 ml **9779212** (Europa) · 946 ml
75W-140	**9779160** (VS) · 946 ml **9779215** (Europa) · 946 ml

- Maakt gebruik van speciale additieven voor de beste prestaties in Visco-Lok™ en Smart-Lok™ differentiëlen.
- Garandeert hogere belasting, superieure stabiliteit en minder oxidatie.
- Uitzonderlijke bescherming tegen slijtage en superieure prestaties bij alle bedrijfstemperaturen.

Langer bruikbare voorgemengde koelvloeistof

9779150 · 946 ml
619590728 (Scandinavië) · 946 ml

- Antivries/koelvloeistof bevat de juiste verdunningsgraad en alle nodige additieven om corrosie te voorkomen en cavitatie in koelsystemen van BRP te verhinderen.
- Lange levensduur, 5 jaar, specifiek geformuleerd voor BRP-voertuigen.
- Superieure overdracht van hitte.
- Perfect als vervangende koelvloeistof in voertuigen die doorgaans gebruikmaken van antivries/koelvloeistof die 2 jaar meegaat (groen).
- 5 jaar (oranje).

Anticorrosief smeermiddel

9779701 · 340 g
619590733 (Scandinavië) · 340 g

- Multifunctioneel smeermiddel dat ook kan worden gebruikt voor bescherming tegen roest, corrosie en vocht.
- Bevat additieven onder extreme druk die werken als algemeen smeermiddel voor alle plaatsen waar smering nodig is.

Ophangingssmeermiddel voor extreem gebruik

(Niet afgebeeld)

9779708 · 400 g

- Speciaal ontworpen voor gebruik met de onderdelen in Can-Am voertuigophangingen.
- Het is bijzonder stabiel en biedt een optimale smering bij zowel extreem koude als hoge temperaturen, terwijl het de onderdelen van de ophanging beschermt tegen vuil en vocht, evenals tegen corrosie in extreem natte omstandigheden.

XPS smeermiddel voor spiebaan

(Niet afgebeeld)

9779704 (VS) · 115 g
9779472 (Europa) · 115 g

- Verhoogde weerstand tegen roest en corrosie
- Beschermt tegen vastlopen, hitte-koude, schuren, roest en corrosie.

DOT 4-remvloeistof

9779151 (VS) · 355 ml
9779207 (Europa) · 355 ml

- Voldoet aan, of overtreft, alle eisen voor DOT3- en DOT4-remvloeistoffen.
- Hogetemperatuurformule is fadingbestendig en conditioneert ook afdichtingen en o-ringen in het remsysteem.

Racing remvloeistof RS600

9779171 (VS) · 355 ml

- Overtreft DOT4-vereisten voor remvloeistof voor extreme omstandigheden en wedstrijdgebruik.
- Extreme temperaturen, kookpunt van 579 graden is perfect voor veeleisende wedstrijdomstandigheden om slijtage van de remmen te voorkomen.
- Brengt geen schade toe aan afdichtingen of onderdelen van het remsysteem.
- Mag alleen worden toegevoegd aan een schoon/ongevuld systeem om verdunning en verminderde werking te voorkomen.
- Formule met laag vochtgehalte vertraagt waterdampabsorptie over meerdere warmtecycli.
- Aanbevolen voor gebruik in voertuigen van Ski-Doo en Can-Am voor racing.

Brandstofstabilisator

9779171 (VS) · 236 ml
9779183 (Europa) · 236 ml

- Compatibel met ethanol, stabiliseert de brandstof in je brandstoftank zodat deze niet wordt afgebroken en de motor vlot start en blijft draaien zonder schokken.
- Aangezien ethanol vocht aantrekt, bevat dit product krachtige anticorrosie-additieven om de onderdelen van het brandstofsysteem te beschermen.
- Voorkomt problemen gekoppeld aan E10-brandstoffen.

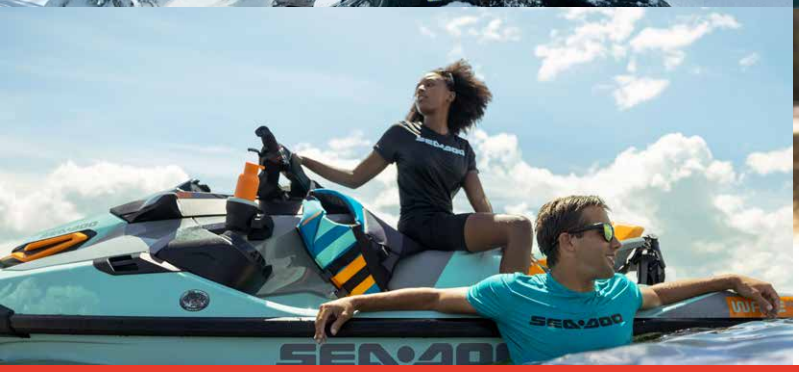

BRP GEEFT VORM AAN DE MANIER WAAROP JE JE DOOR DE WERELD BEWEEGT

Can-Am is één van de vele succesverhalen van BRP, het wereldwijde bedrijf achter sommige van de meest gedurfde innovatieve producten en ervaringen die jou voortbewegen.

Want het gaat niet over de bestemming, het gaat over de reis – die van jou.

Ontdek onze merken:

ski-doo LYNX SEA-DOO can-am ROTAX ALUMACraft MANITOU QUINTREX

www.brp.com

CANAMOFFROAD.COM
A BRP BRAND
BRP